A-A

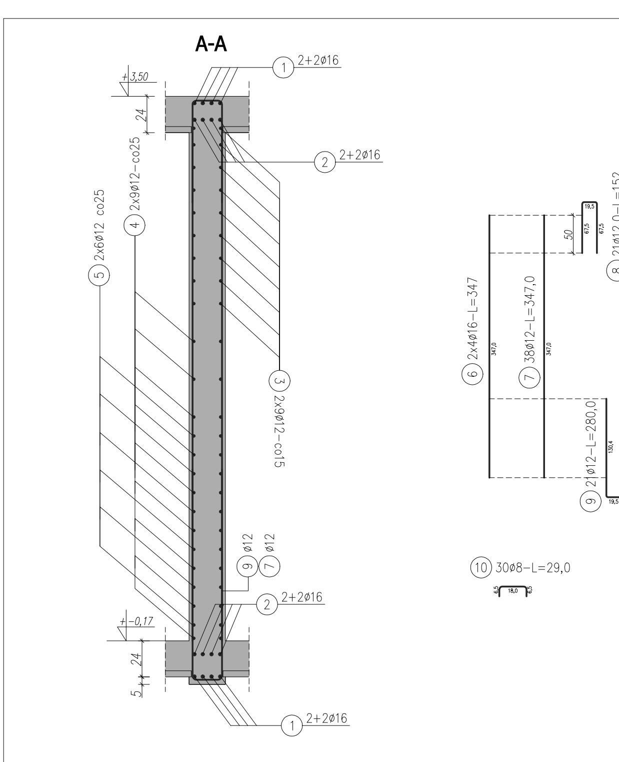

poz. 1.1
tarcza żelbetowa

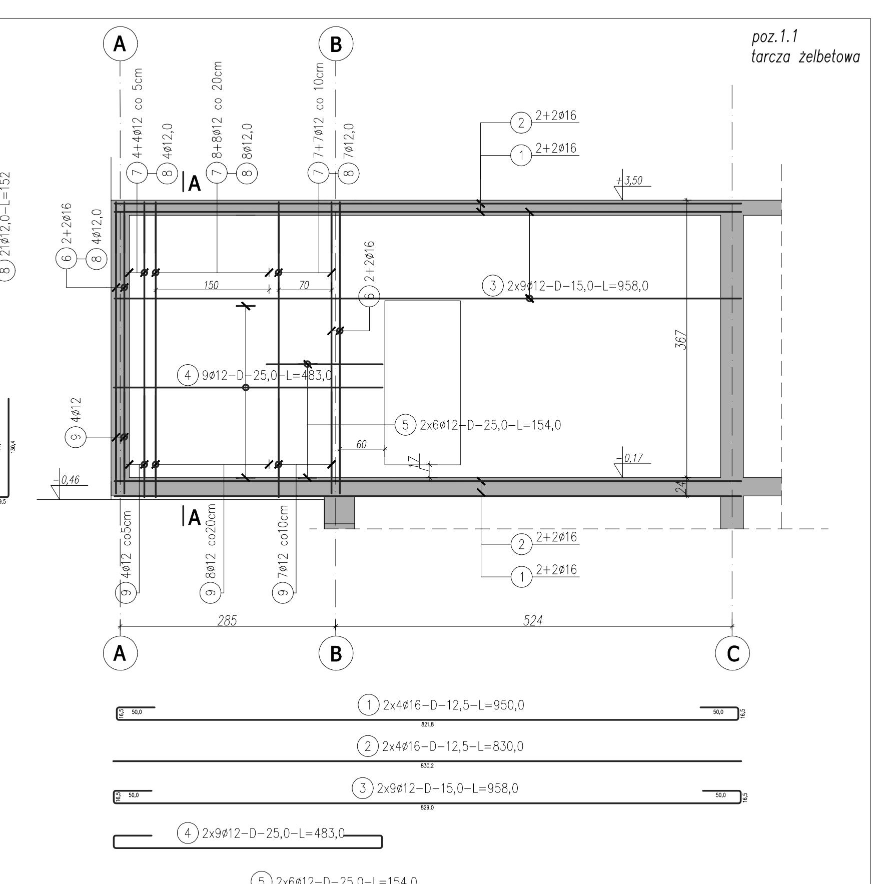

poz. 1.1 ZESTAWIENIE STALI
szt.3

Nr pręta	ø	Stal	Długość pręta	Liczba prętów na 1 poz.	Liczba pozycji	Liczba prętów łącznie	Długość łączna B500SP ø8	ø12	ø16
[–]	[mm]	[–]	[cm]		[szt]			[m]	
1.1									
1	16	B500SP	950	8	3	24			228,00
2	16	B500SP	830	8	3	24			199,20
3	12	B500SP	958	18	3	54		517,32	
4	12	B500SP	483	18	3	54		260,82	
5	12	B500SP	154	12	3	36		55,44	
6	16	B500SP	347	8	3	24			83,28
7	12	B500SP	347	38	3	114		395,58	
8	12	B500SP	152	21	3	63		95,76	
9	12	B500SP	281	21	3	63		178,29	
10	8	B500SP	29	30	3	90	26,10		
Razem długość prętów						[mb]	26,10	1503,21	510,48
Masa jednostkowa						[kg/mb]	0,395	0,888	1,578
Masa prętów dla danej średnicy						[kg]	10,3	1334,9	805,5
Masa łącznie						[kg]	2150,7		

PRACOWNIA PROJEKTOWA PIOTR WIERCZYŃSKI ul. Langiewicza 20, 81-237 Sopot e-mail: pwierczynski@gmail.com
INWESTYCJA: Budynek opieki zdrowotnej - „Dzienny Ośrodek Opieki Wytchnieniowej dla dzieci i młodzieży w wieku 0-25 lat" ul. Harcerska 4, dz. nr 695,696,707 Gdynia
DATA: 02.2021
PROJEKTOWAŁ: mgr inż. Piotr Wierczyński — NR UPRAWNIEŃ BUDOWLANYCH: upr. POM/0119/POOK/10 specjalność konstrukcyjna bez ograniczeń — PODPIS:
SKALA: 1:50
SPRAWDZIŁ: mgr inż. Marcin Klinkosz — NR UPRAWNIEŃ BUDOWLANYCH: upr. POM/0215/POOK/07 specjalność konstrukcyjna bez ograniczeń — PODPIS:
BRANŻA: KONSTRUKCJA
NAZWA RYSUNKU: PARTER- ELEMENTY KONSTRUKCYJNE
NR RYSUNKU: K-2.3

poz. 1.2
szt.3

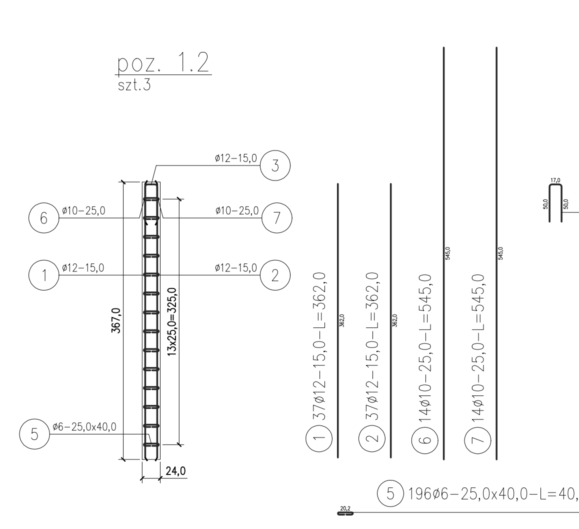

BŻ.1.2 Belka żelbetowa

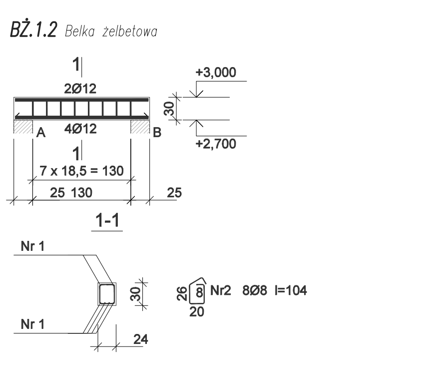

poz. 1.2 ZESTAWIENIE STALI
szt.3

Nr pręta	ø	Stal	Długość pręta	Liczba prętów na 1 poz.	Liczba pozycji	Liczba prętów łącznie	Długość łączna RB500W ø6	ø10	ø12
[–]	[mm]	[–]	[cm]		[szt]			[m]	
1.2									
1	12	RB500W	362	37	3	111			401,82
2	12	RB500W	362	37	3	111			401,82
3	12	RB500W	112	37	3	111			124,32
5	6	RB500W	40	196	3	588	235,20		
6	10	RB500W	545	14	3	42		228,90	
7	10	RB500W	545	14	3	42		228,90	
Razem długość prętów						[mb]	235,20	457,80	927,96
Masa jednostkowa						[kg/mb]	0,222	0,617	0,888
Masa prętów dla danej średnicy						[kg]	52,2	282,5	824,0
Masa łącznie						[kg]	1158,7		

UWAGA : Sumaryczna długość prętów jest długością rzeczywistą w osi pręta metodą B wg PN-EN ISO 3766:2006.

BŻ1.2 –wykaz zbrojenia

Nr pręta	Średnica [mm]	Długość [cm]	Liczba [szt.]	Długość całkowita [m] RB500W Ø8	Ø12
dla jednej belki					
1	12	176	6		10,56
2	8	104	8	8,32	
Długość całkowita wg średnic			[m]	8,4	10,6
Masa 1mb pręta			[kg/mb]	0,395	0,888
Masa prętów wg średnic			[kg]	3,3	9,4
Masa prętów wg gatunków stali			[kg]	12,7	
Masa całkowita			[kg]	13	

PRACOWNIA PROJEKTOWA PIOTR WIERCZYŃSKI ul. Langiewicza 20, 81-237 Sopot e-mail: pwierczynski@gmail.com
INWESTYCJA: Budynek opieki zdrowotnej - „Dzienny Ośrodek Opieki Wytchnieniowej dla dzieci i młodzieży w wieku 0-25 lat" ul. Harcerska 4, dz. nr 695,696,707 Gdynia
DATA: 02.2021
PROJEKTOWAŁ: mgr inż. Piotr Wierczyński — NR UPRAWNIEŃ BUDOWLANYCH: upr. POM/0119/POOK/10 specjalność konstrukcyjna bez ograniczeń — PODPIS:
SKALA: 1:50
SPRAWDZIŁ: mgr inż. Marcin Klinkosz — NR UPRAWNIEŃ BUDOWLANYCH: upr. POM/0215/POOK/07 specjalność konstrukcyjna bez ograniczeń — PODPIS:
BRANŻA: KONSTRUKCJA
NAZWA RYSUNKU: PARTER- ELEMENTY KONSTRUKCYJNE
NR RYSUNKU: K-2.4

NŻ.1.1 Nadciąg żelbetowy / BŻ.1.4 Belka żelbetowa

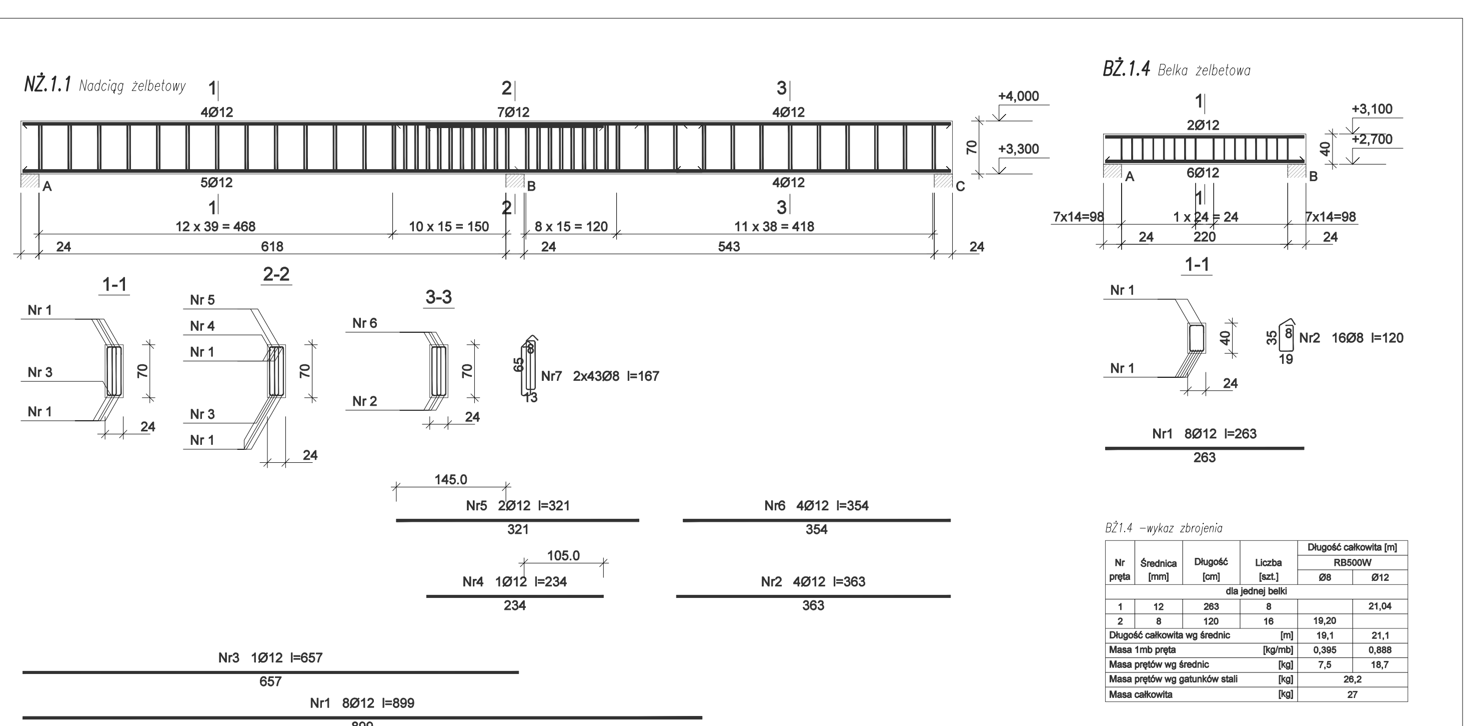

NŻ1.1 –wykaz zbrojenia

Nr pręta	Średnica [mm]	Długość [cm]	Liczba [szt.]	Długość całkowita [m] RB500W Ø8	Ø12
dla jednej belki					
1	12	899	8		71,92
2	12	363	4		14,52
3	12	657	1		6,57
4	12	234	1		2,34
5	12	321	2		6,42
6	12	354	4		14,16
7	8	167	86	143,62	
Długość całkowita wg średnic			[m]	143,7	116,0
Masa 1mb pręta			[kg/mb]	0,395	0,888
Masa prętów wg średnic			[kg]	56,8	103,0
Masa prętów wg gatunków stali			[kg]	159,8	
Masa całkowita			[kg]	160	

Beton C30/37 (B37)
Stal RB500W
Otulina c_{nom} =20+5=25 mm

BŻ1.4 –wykaz zbrojenia

Nr pręta	Średnica [mm]	Długość [cm]	Liczba [szt.]	Długość całkowita [m] RB500W Ø8	Ø12
dla jednej belki					
1	12	263	8		21,04
2	8	120	16	19,20	
Długość całkowita wg średnic			[m]	19,1	21,1
Masa 1mb pręta			[kg/mb]	0,395	0,888
Masa prętów wg średnic			[kg]	7,5	18,7
Masa prętów wg gatunków stali			[kg]	26,2	
Masa całkowita			[kg]	27	

NR RYSUNKU: K-2.5

BŻ.1.3 Belka żelbetowa / BŻ.1.5 Belka żelbetowa

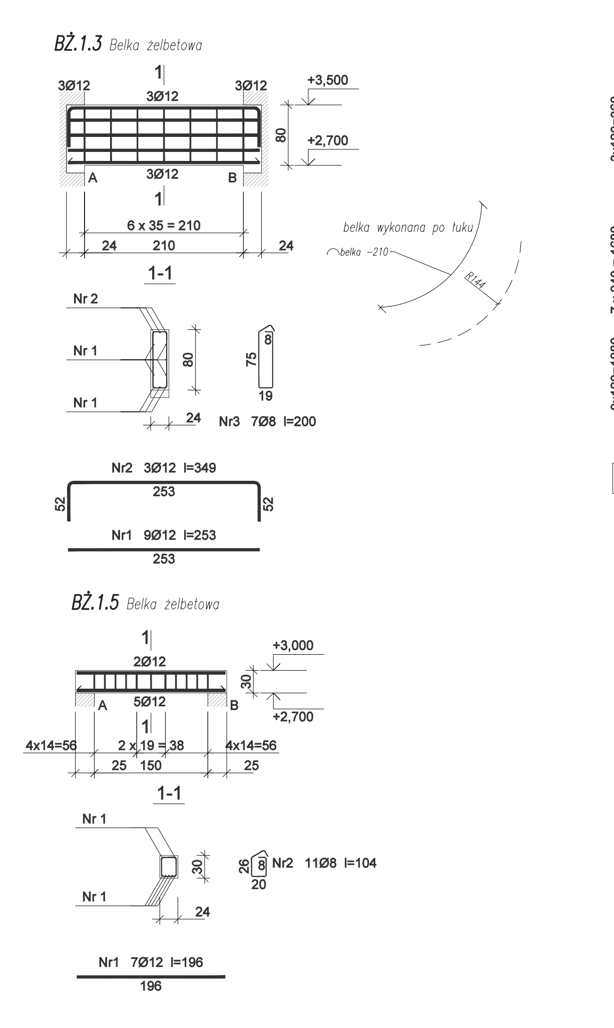

SŻ.1.1 Słup żelbetowy

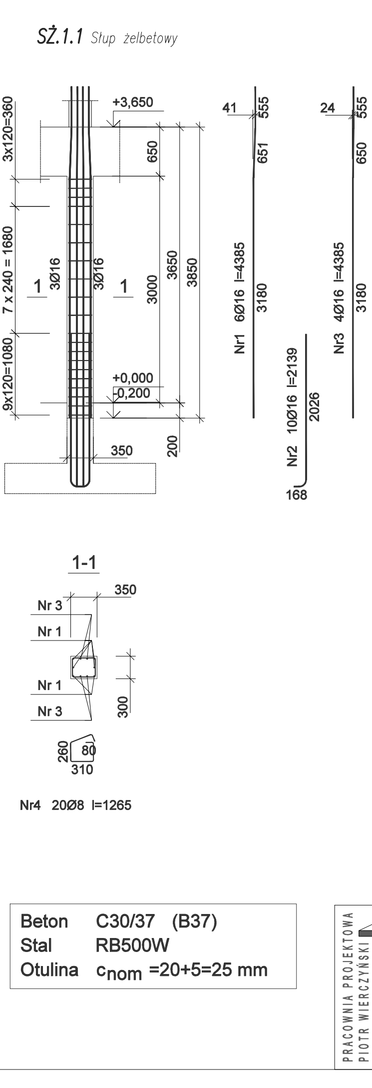

Beton C30/37 (B37)
Stal RB500W
Otulina c_{nom} =20+5=25 mm

BŻ1.3 –wykaz zbrojenia

Nr pręta	Średnica [mm]	Długość [cm]	Liczba [szt.]	Długość całkowita [m] RB500W Ø8	Ø12
dla jednej belki					
1	12	253	9		22,77
2	12	349	3		10,47
3	8	200	7	14,00	
Długość całkowita wg średnic			[m]	14,0	33,3
Masa 1mb pręta			[kg/mb]	0,395	0,888
Masa prętów wg średnic			[kg]	5,5	29,6
Masa prętów wg gatunków stali			[kg]	35,1	
Masa całkowita			[kg]	36	

BŻ1.5 –wykaz zbrojenia

Nr pręta	Średnica [mm]	Długość [cm]	Liczba [szt.]	Długość całkowita [m] RB500W Ø8	Ø12
dla jednej belki					
1	12	196	7		13,72
2	8	104	11	11,44	
Długość całkowita wg średnic			[m]	11,5	13,8
Masa 1mb pręta			[kg/mb]	0,395	0,888
Masa prętów wg średnic			[kg]	4,5	12,3
Masa prętów wg gatunków stali			[kg]	16,8	
Masa całkowita			[kg]	17	

SŻ1.1 –wykaz zbrojenia

Nr pręta	Średnica [mm]	Długość [mm]	Liczba [szt.]	Długość całkowita [m] RB500W Ø8	Ø16
dla jednego słupa					
1	16	4385	6		26,31
2	16	2139	10		21,39
3	16	4385	4		17,54
4	8	1265	20	25,30	
Długość całkowita wg średnic			[m]	25,3	65,3
Masa 1mb pręta			[kg/mb]	0,395	1,578
Masa prętów wg średnic			[kg]	10,0	103,0
Masa prętów wg gatunków stali			[kg]	113,0	
Masa całkowita			[kg]	113	

NR RYSUNKU: K-2.6

SŻ.1.3 / SŻ.1.2 / SŻ.1.4 / SŻ.1.1* Słup żelbetowy

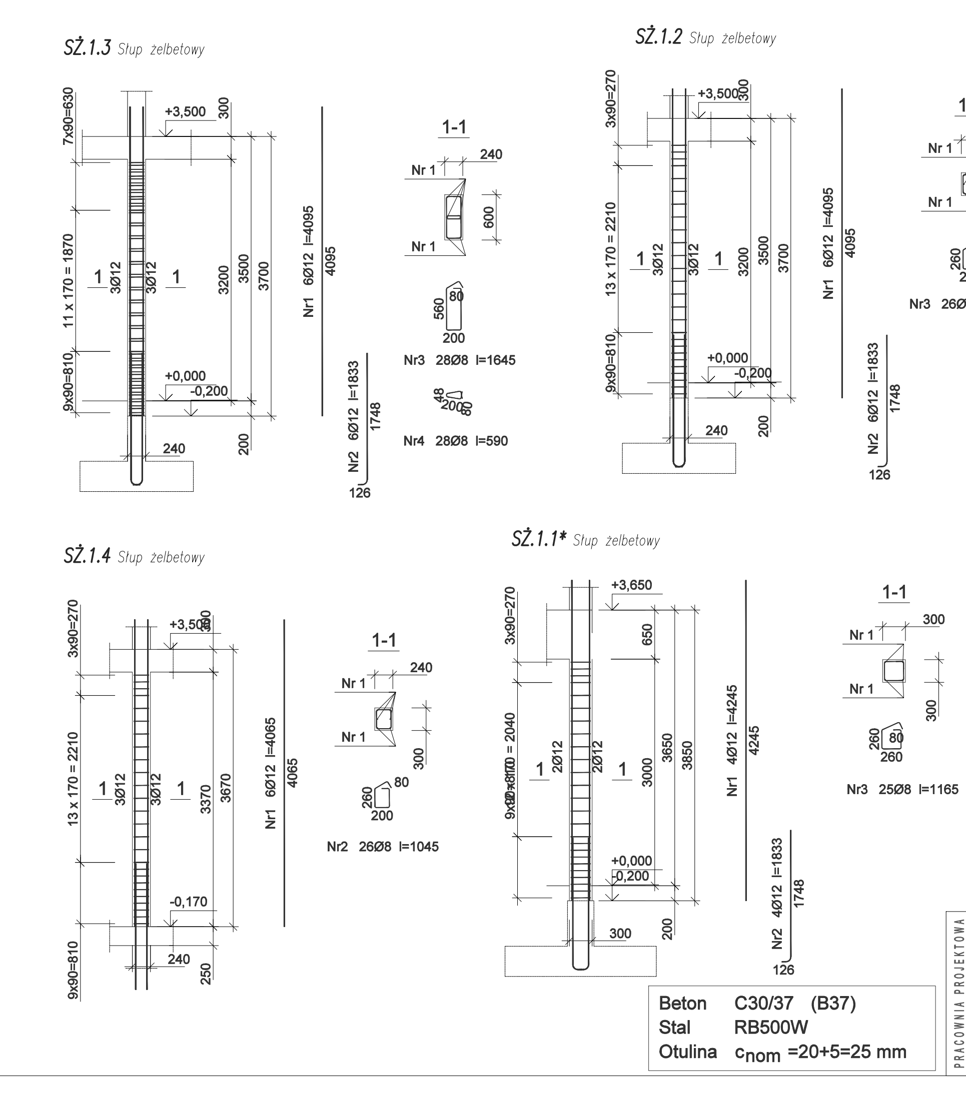

Beton C30/37 (B37)
Stal RB500W
Otulina c_{nom} =20+5=25 mm

SŻ1.2 –wykaz zbrojenia

Nr pręta	Średnica [mm]	Długość [mm]	Liczba [szt.]	Długość całkowita [m] RB500W Ø8	Ø12
dla jednego słupa					
1	12	4095	6		24,57
2	12	1833	6		11,00
3	8	1045	26	27,17	
Długość całkowita wg średnic			[m]	27,2	35,6
Masa 1mb pręta			[kg/mb]	0,395	0,888
Masa prętów wg średnic			[kg]	10,7	31,6
Masa prętów wg gatunków stali			[kg]	42,3	
Masa całkowita			[kg]	43	

SŻ1.3 –wykaz zbrojenia

Nr pręta	Średnica [mm]	Długość [mm]	Liczba [szt.]	Długość całkowita [m] RB500W Ø8	Ø12
dla jednego słupa					
1	12	4095	6		24,57
2	12	1833	6		11,00
3	8	1645	28	46,06	
4	8	590	28	16,52	
Długość całkowita wg średnic			[m]	62,6	35,6
Masa 1mb pręta			[kg/mb]	0,395	0,888
Masa prętów wg średnic			[kg]	24,7	31,6
Masa prętów wg gatunków stali			[kg]	56,3	
Masa całkowita			[kg]	57	

SŻ1.4 –wykaz zbrojenia

Nr pręta	Średnica [mm]	Długość [mm]	Liczba [szt.]	Długość całkowita [m] RB500W Ø8	Ø12
dla jednego słupa					
1	12	4065	6		24,39
2	8	1045	26	27,17	
Długość całkowita wg średnic			[m]	27,2	24,4
Masa 1mb pręta			[kg/mb]	0,395	0,888
Masa prętów wg średnic			[kg]	10,7	21,7
Masa prętów wg gatunków stali			[kg]	32,4	
Masa całkowita			[kg]	33	

SŻ1.1* –wykaz zbrojenia

Nr pręta	Średnica [mm]	Długość [mm]	Liczba [szt.]	Długość całkowita [m] RB500W Ø8	Ø12
dla jednego słupa					
1	12	4245	4		16,98
2	12	1833	4		7,33
3	8	1165	25	29,13	
Długość całkowita wg średnic			[m]	29,2	24,4
Masa 1mb pręta			[kg/mb]	0,395	0,888
Masa prętów wg średnic			[kg]	11,5	21,7
Masa prętów wg gatunków stali			[kg]	33,2	
Masa całkowita			[kg]	34	

NR RYSUNKU: K-2.7

SŻ.1.5 / SŻ.1.7 / SŻ.1.6 Słup żelbetowy

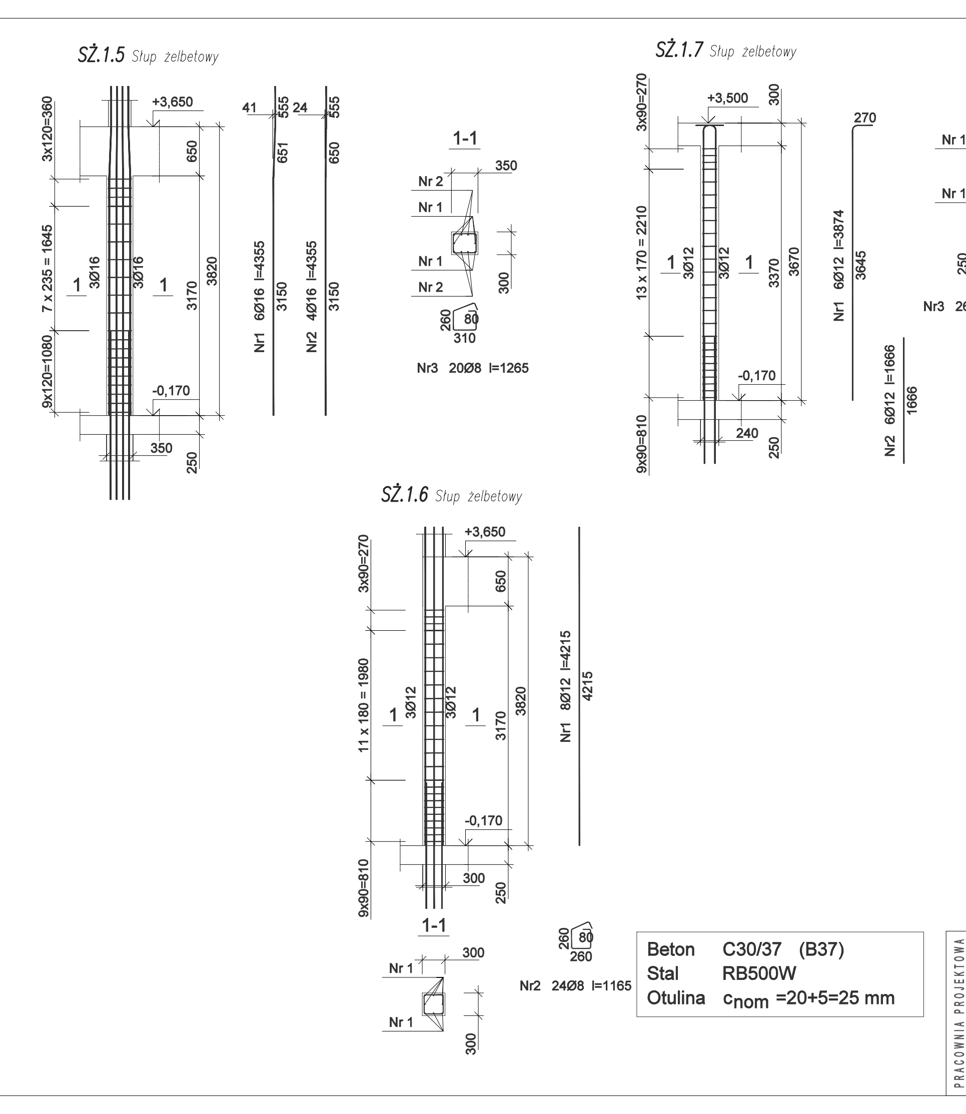

Beton C30/37 (B37)
Stal RB500W
Otulina c_{nom} =20+5=25 mm

SŻ1.5 –wykaz zbrojenia

Nr pręta	Średnica [mm]	Długość [mm]	Liczba [szt.]	Długość całkowita [m] RB500W Ø8	Ø16
dla jednego słupa					
1	16	4355	6		26,13
2	16	4355	4		17,42
3	8	1265	20	25,30	
Długość całkowita wg średnic			[m]	25,3	43,6
Masa 1mb pręta			[kg/mb]	0,395	1,578
Masa prętów wg średnic			[kg]	10,0	68,8
Masa prętów wg gatunków stali			[kg]	78,8	
Masa całkowita			[kg]	79	

SŻ1.6 –wykaz zbrojenia

Nr pręta	Średnica [mm]	Długość [mm]	Liczba [szt.]	Długość całkowita [m] RB500W Ø8	Ø12
dla jednego słupa					
1	12	4215	8		33,72
2	8	1165	24	27,96	
Długość całkowita wg średnic			[m]	28,0	33,8
Masa 1mb pręta			[kg/mb]	0,395	0,888
Masa prętów wg średnic			[kg]	11,1	30,0
Masa prętów wg gatunków stali			[kg]	41,1	
Masa całkowita			[kg]	42	

SŻ1.7 –wykaz zbrojenia

Nr pręta	Średnica [mm]	Długość [mm]	Liczba [szt.]	Długość całkowita [m] RB500W Ø8	Ø12
dla jednego słupa					
1	12	3874	6		23,24
2	12	1666	6		10,00
3	8	1005	26	26,13	
Długość całkowita wg średnic			[m]	26,2	33,3
Masa 1mb pręta			[kg/mb]	0,395	0,888
Masa prętów wg średnic			[kg]	10,3	29,6
Masa prętów wg gatunków stali			[kg]	39,9	
Masa całkowita			[kg]	40	

NR RYSUNKU: K-2.8

SchŻ.1.1 Schody parteru żelbetowe

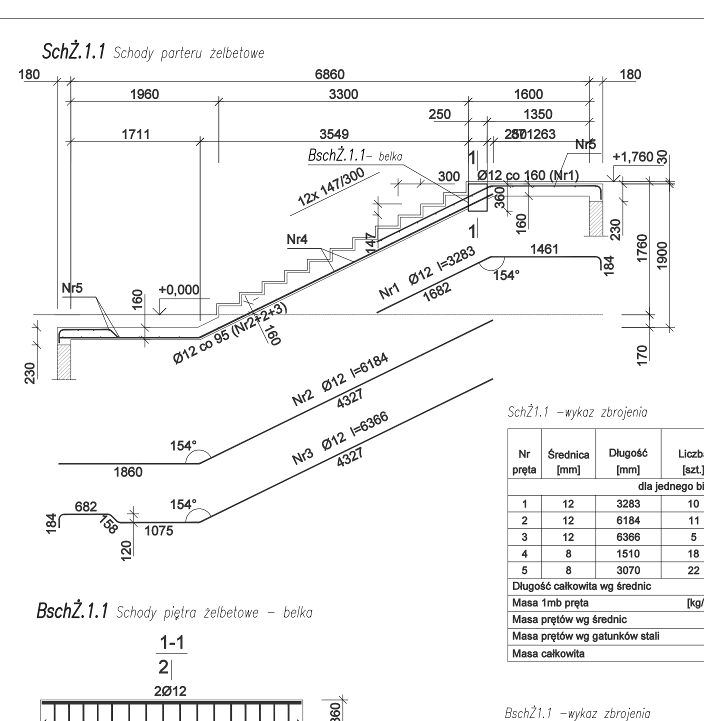

SchŻ.1.2 Schody parteru żelbetowe

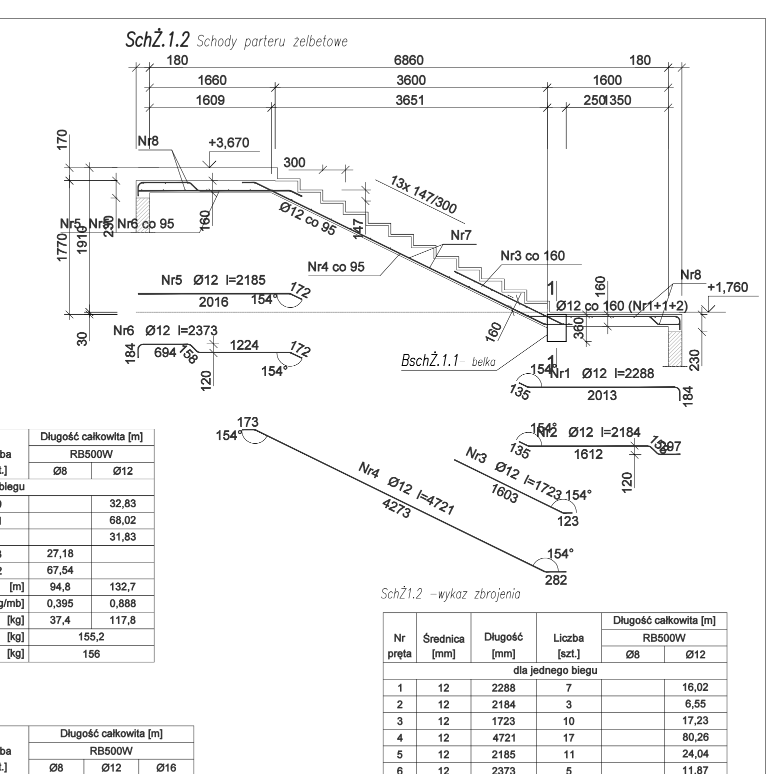

BschŻ.1.1 Schody piętra żelbetowe – belka

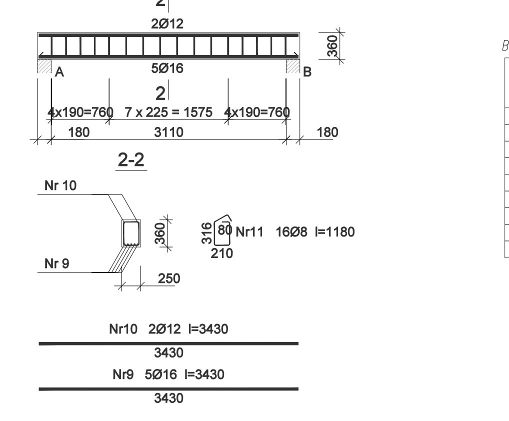

SchŻ1.1 –wykaz zbrojenia

Nr pręta	Średnica [mm]	Długość [mm]	Liczba [szt.]	Długość całkowita [m] RB500W Ø8	Ø12
dla jednego biegu					
1	12	3283	10		32,83
2	12	6184	11		68,02
3	12	6366	5		31,83
4	8	1510	18	27,18	
5	8	3070	22	67,54	
Długość całkowita wg średnic			[m]	94,8	132,7
Masa 1mb pręta			[kg/mb]	0,395	0,888
Masa prętów wg średnic			[kg]	37,4	117,8
Masa prętów wg gatunków stali			[kg]	155,2	
Masa całkowita			[kg]	156	

BschŻ1.1 –wykaz zbrojenia

Nr pręta	Średnica [mm]	Długość [mm]	Liczba [szt.]	Długość całkowita [m] RB500W Ø8	Ø12	Ø16
dla jednej belki						
9	16	3430	5			17,15
10	12	3430	2		6,86	
11	8	1180	16	18,88		
Długość całkowita wg średnic			[m]	18,9	6,9	17,2
Masa 1mb pręta			[kg/mb]	0,395	0,888	1,578
Masa prętów wg średnic			[kg]	7,5	6,1	27,1
Masa prętów wg gatunków stali			[kg]	40,7		
Masa całkowita			[kg]	41		

SchŻ1.2 –wykaz zbrojenia

Nr pręta	Średnica [mm]	Długość [mm]	Liczba [szt.]	Długość całkowita [m] RB500W Ø8	Ø12
dla jednego biegu					
1	12	2288	7		16,02
2	12	2184	3		6,55
3	12	1723	10		17,23
4	12	4721	17		80,26
5	12	2185	11		24,04
6	12	2373	5		11,87
7	8	1510	21	31,71	
8	8	3070	22	67,54	
Długość całkowita wg średnic			[m]	99,3	156,0
Masa 1mb pręta			[kg/mb]	0,395	0,888
Masa prętów wg średnic			[kg]	39,2	138,5
Masa prętów wg gatunków stali			[kg]	177,7	
Masa całkowita			[kg]	178	

Beton C30/37 (B37)
Stal RB500W
Otulina c_{nom} =15+5=20 mm

NR RYSUNKU: K-2.9

SchŻ.1.3 Schody parteru żelbetowe

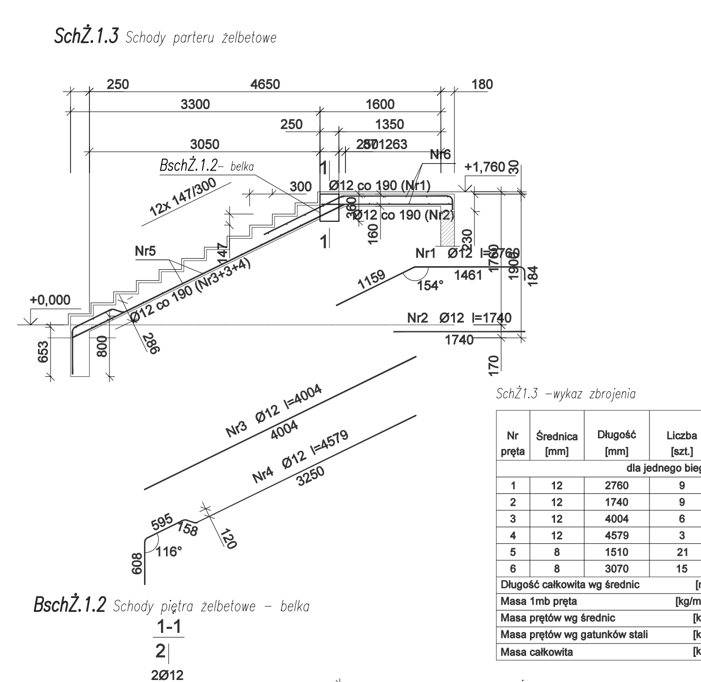

SchŻ.1.4 Schody parteru żelbetowe

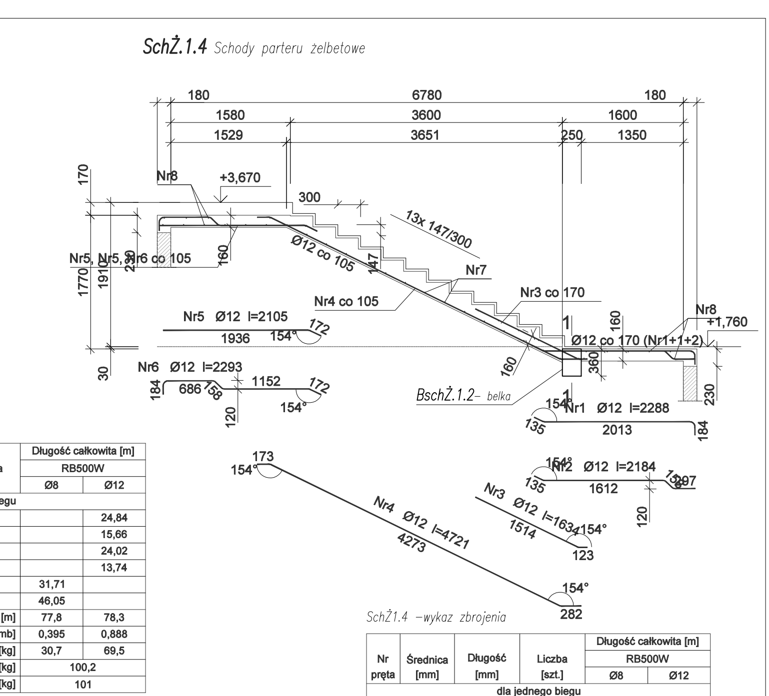

BschŻ.1.2 Schody piętra żelbetowe – belka

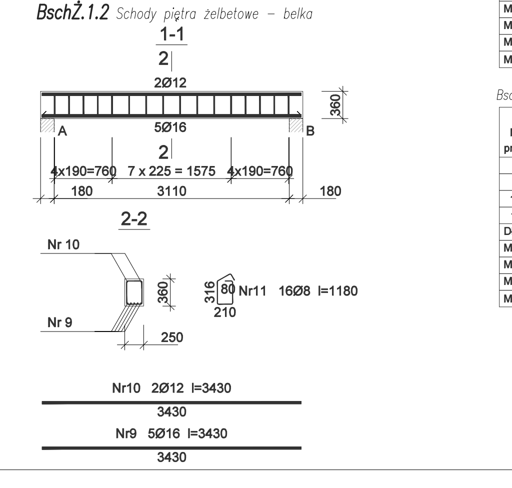

SchŻ1.3 –wykaz zbrojenia

Nr pręta	Średnica [mm]	Długość [mm]	Liczba [szt.]	Długość całkowita [m] RB500W Ø8	Ø12
dla jednego biegu					
1	12	2760	9		24,84
2	12	1740	9		15,66
3	12	4004	6		24,02
4	12	4579	3		13,74
5	8	1510	21	31,71	
6	8	3070	15	46,05	
Długość całkowita wg średnic			[m]	77,8	78,3
Masa 1mb pręta			[kg/mb]	0,395	0,888
Masa prętów wg średnic			[kg]	30,7	69,5
Masa prętów wg gatunków stali			[kg]	100,2	
Masa całkowita			[kg]	101	

BschŻ1.2 –wykaz zbrojenia

Nr pręta	Średnica [mm]	Długość [mm]	Liczba [szt.]	Długość całkowita [m] RB500W Ø8	Ø12	Ø16
dla jednej belki						
9	16	3430	5			17,15
10	12	3430	2		6,86	
11	8	1180	16	18,88		
Długość całkowita wg średnic			[m]	18,9	6,9	17,2
Masa 1mb pręta			[kg/mb]	0,395	0,888	1,578
Masa prętów wg średnic			[kg]	7,5	6,1	27,1
Masa prętów wg gatunków stali			[kg]	40,7		
Masa całkowita			[kg]	41		

SchŻ1.4 –wykaz zbrojenia

Nr pręta	Średnica [mm]	Długość [mm]	Liczba [szt.]	Długość całkowita [m] RB500W Ø8	Ø12
dla jednego biegu					
1	12	2288	7		16,02
2	12	2184	3		6,55
3	12	1634	10		16,34
4	12	4721	15		70,82
5	12	2105	10		21,05
6	12	2293	5		11,47
7	8	1510	20	30,20	
8	8	3070	22	67,54	
Długość całkowita wg średnic			[m]	97,8	142,3
Masa 1mb pręta			[kg/mb]	0,395	0,888
Masa prętów wg średnic			[kg]	38,6	126,4
Masa prętów wg gatunków stali			[kg]	165,0	
Masa całkowita			[kg]	165	

Beton C30/37 (B37)
Stal RB500W
Otulina c_{nom} =15+5=20 mm

NR RYSUNKU: K-2.10