Łf-1.1 ława fundamentowa / Łf-1.3 ława fundamentowa

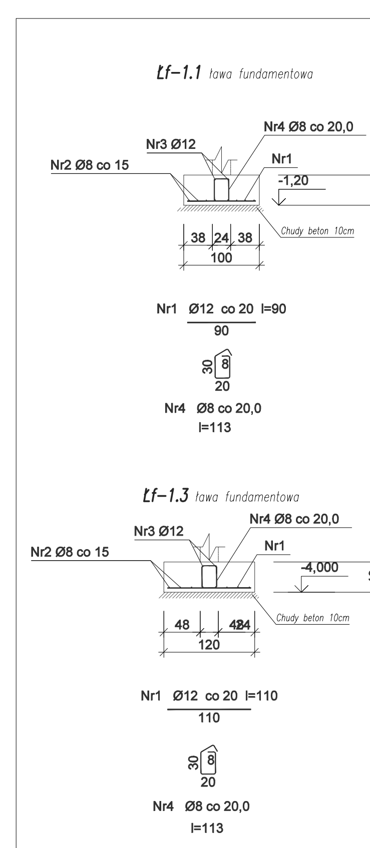

Ft-1.1 stopa fundamentowa

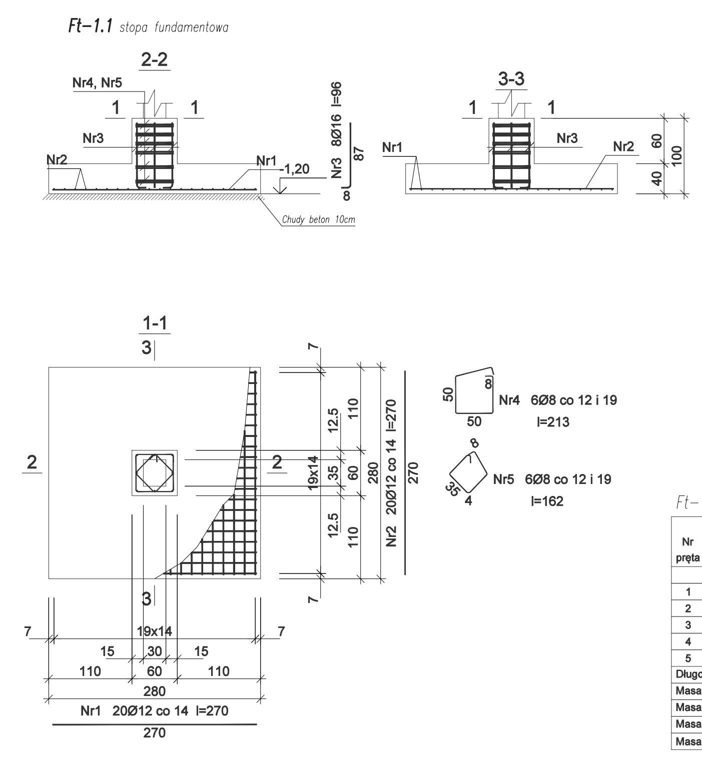

Łf-1.1-wykaz zbrojenia

Nr pręta	Średnica [mm]	Długość [cm]	Liczba [szt.]	Długość całkowita [m] RB500W Ø8	Ø12
dla ławy fundamentowej długości l = 80,70 m					
1	12	90	404		363,60
2	8	8473	6	508,38	
3	12	8473	4		338,92
4	8	113	405	457,65	
Długość całkowita wg średnic			[m]	966,1	702,6
Masa 1mb pręta			[kg/mb]	0,395	0,888
Masa prętów wg średnic			[kg]	381,6	623,9
Masa prętów wg gatunków stali			[kg]	1005,5	
Masa całkowita			[kg]	1006	

Łf-1.2-wykaz zbrojenia

Nr pręta	Średnica [mm]	Długość [cm]	Liczba [szt.]	Długość całkowita [m] RB500W Ø8	Ø12
dla ławy fundamentowej długości l = 41,00 m					
1	12	110	206		226,60
2	8	4305	6	258,30	
3	12	4305	4		172,20
4	8	113	206	232,78	
Długość całkowita wg średnic			[m]	491,1	398,8
Masa 1mb pręta			[kg/mb]	0,395	0,888
Masa prętów wg średnic			[kg]	194,0	354,1
Masa prętów wg gatunków stali			[kg]	548,1	
Masa całkowita			[kg]	549	

Ft-1.1-wykaz zbrojenia

Nr pręta	Średnica [mm]	Długość [cm]	Liczba [szt.]	Długość całkowita [m] RB500W Ø8	Ø12	Ø16
dla jednej stopy						
1	12	270	20		54,00	
2	12	270	20		54,00	
3	16	96	8			7,68
4	8	213	6	12,78		
5	8	162	6	9,72		
Długość całkowita wg średnic			[m]	22,5	108,0	7,7
Masa 1mb pręta			[kg/mb]	0,395	0,888	1,578
Masa prętów wg średnic			[kg]	8,9	95,9	12,2
Masa prętów wg gatunków stali			[kg]	117,0		
Masa całkowita			[kg]	117		

Beton C30/37 (B37)
Stal RB500W
Otulina c_{nom} =50 mm

PRACOWNIA PROJEKTOWA PIOTR WIERCZYŃSKI, ul. Langiewicza 20, 81-737 Sopot, e-mail: pwierczynski@gmail.com

INWESTYCJA: Budynek opieki zdrowotnej - „Dzienny Ośrodek Opieki Wytchnieniowej dla dzieci i młodzieży w wieku 0-25 lat" ul. Harcerska 4, dz. nr 695,696,707 Gdynia			DATA: 02.2021
PROJEKTOWAŁ: mgr inż. Piotr Wierczyński	NR UPRAWNIEŃ BUDOWLANYCH: upr. POM/0116/POOK/10 specjalność konstrukcyjna bez ograniczeń	PODPIS:	SKALA: 1:50
SPRAWDZIŁ: mgr inż. Marcin Klinkosz	NR UPRAWNIEŃ BUDOWLANYCH: upr. POM/0215/POOK/07 specjalność konstrukcyjna bez ograniczeń	PODPIS:	BRANŻA: KONSTRUKCJA
NAZWA RYSUNKU: FUNDAMENTY- DETALE			NR RYSUNKU: K-0.1

Ft-1.2 stopa fundamentowa

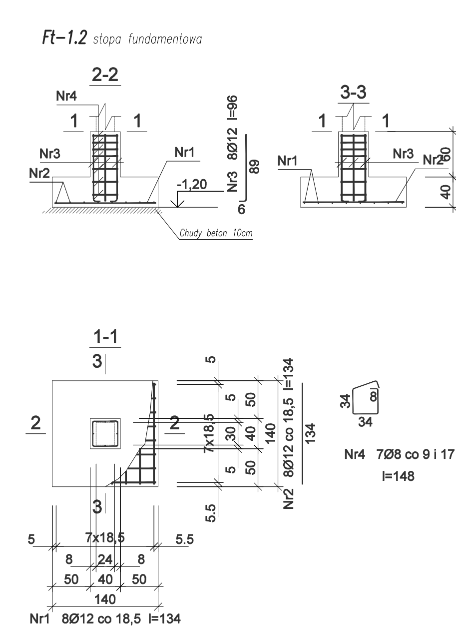

Ft-1.3 stopa fundamentowa

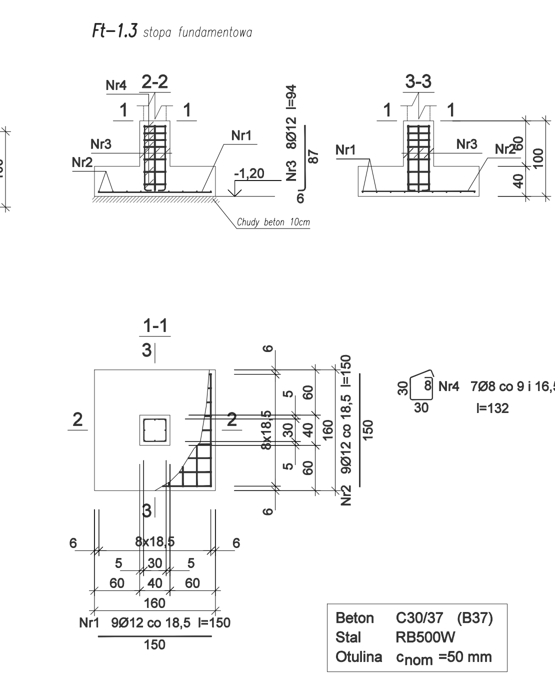

Łf-1.3 ława fundamentowa

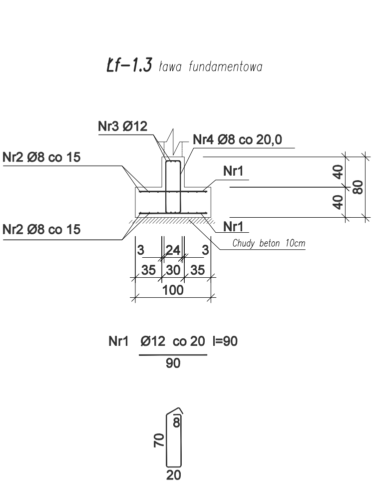

Ft-1.2-wykaz zbrojenia

Nr pręta	Średnica [mm]	Długość [cm]	Liczba [szt.]	Długość całkowita [m] RB500W Ø8	Ø12
dla jednej stopy					
1	12	134	8		10,72
2	12	134	8		10,72
3	12	96	8		7,68
4	8	149	7	10,43	
Długość całkowita wg średnic			[m]	10,5	29,2
Masa 1mb pręta			[kg/mb]	0,395	0,888
Masa prętów wg średnic			[kg]	4,1	25,9
Masa prętów wg gatunków stali			[kg]	30,0	
Masa całkowita			[kg]	30	

Ft-1.3-wykaz zbrojenia

Nr pręta	Średnica [mm]	Długość [cm]	Liczba [szt.]	Długość całkowita [m] RB500W Ø8	Ø12
dla jednej stopy					
1	12	150	9		13,50
2	12	150	9		13,50
3	12	94	8		7,52
4	8	132	7	9,24	
Długość całkowita wg średnic			[m]	9,3	34,6
Masa 1mb pręta			[kg/mb]	0,395	0,888
Masa prętów wg średnic			[kg]	3,7	30,7
Masa prętów wg gatunków stali			[kg]	34,4	
Masa całkowita			[kg]	35	

Beton C30/37 (B37)
Stal RB500W
Otulina c_{nom} =50 mm

Łf-1.2-wykaz zbrojenia

Nr pręta	Średnica [mm]	Długość [cm]	Liczba [szt.]	Długość całkowita [m] RB500W Ø8	Ø12
dla ławy fundamentowej długości l = 24,30 m					
1	12	90	244		219,6
2	8	2552	12	306,24	
3	12	2552	8		204,16
4	8	192	123	236,16	
Długość całkowita wg średnic			[m]	542,4	423,76
Masa 1mb pręta			[kg/mb]	0,395	0,888
Masa prętów wg średnic			[kg]	214,24	376,29
Masa prętów wg gatunków stali			[kg]	590,54	
Masa całkowita			[kg]	591	

INWESTYCJA: Budynek opieki zdrowotnej - „Dzienny Ośrodek Opieki Wytchnieniowej dla dzieci i młodzieży w wieku 0-25 lat" ul. Harcerska 4, dz. nr 695,696,707 Gdynia			DATA: 02.2021
PROJEKTOWAŁ: mgr inż. Piotr Wierczyński	upr. POM/0116/POOK/10 specjalność konstrukcyjna bez ograniczeń	PODPIS:	SKALA: 1:50
SPRAWDZIŁ: mgr inż. Marcin Klinkosz	upr. POM/0215/POOK/07 specjalność konstrukcyjna bez ograniczeń	PODPIS:	BRANŻA: KONSTRUKCJA
NAZWA RYSUNKU: FUNDAMENTY- DETALE			NR RYSUNKU: K-0.2

Ft-1.4 stopa fundamentowa

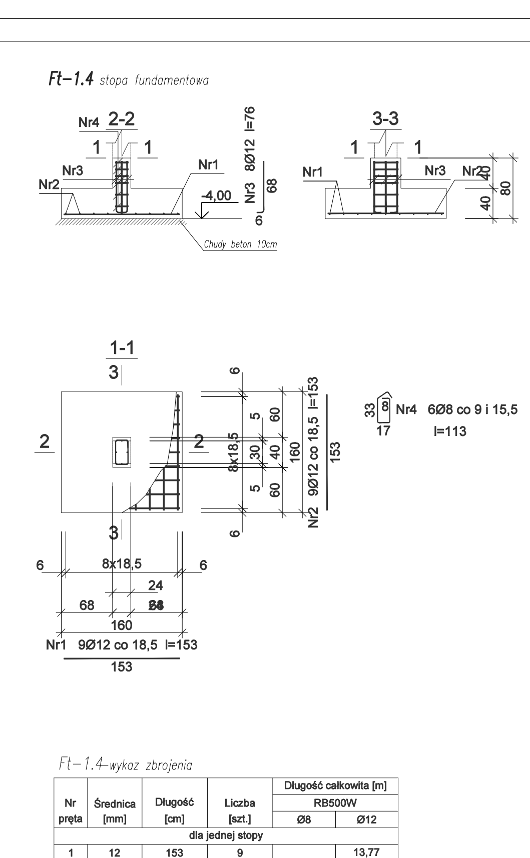

Ft-1.5* dozbrojenie płyty fundamentowej pod słupem

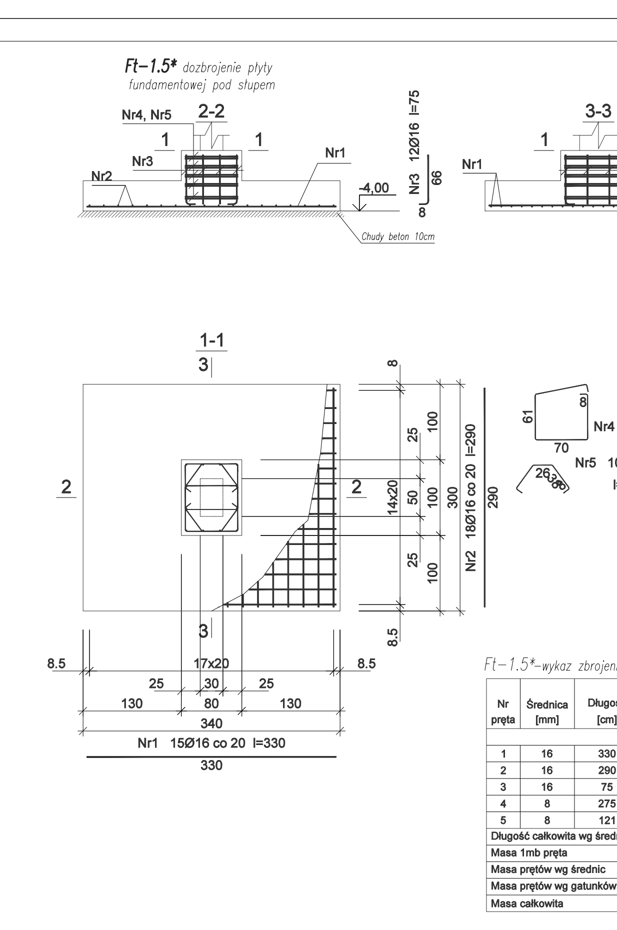

Ft-1.4-wykaz zbrojenia

Nr pręta	Średnica [mm]	Długość [cm]	Liczba [szt.]	Długość całkowita [m] RB500W Ø8	Ø12
dla jednej stopy					
1	12	153	9		13,77
2	12	153	9		13,77
3	12	76	8		6,08
4	8	113	6	6,78	
Długość całkowita wg średnic			[m]	6,8	33,7
Masa 1mb pręta			[kg/mb]	0,395	0,888
Masa prętów wg średnic			[kg]	2,7	29,9
Masa prętów wg gatunków stali			[kg]	32,6	
Masa całkowita			[kg]	33	

Ft-1.5*-wykaz zbrojenia

Nr pręta	Średnica [mm]	Długość [cm]	Liczba [szt.]	Długość całkowita [m] RB500W Ø8	Ø16
dla jednej stopy					
1	16	330	15		49,50
2	16	290	18		52,20
3	16	75	12		9,00
4	8	275	10	27,50	
5	8	121	10	12,10	
Długość całkowita wg średnic			[m]	39,6	110,7
Masa 1mb pręta			[kg/mb]	0,395	1,578
Masa prętów wg średnic			[kg]	15,6	174,66
Masa prętów wg gatunków stali			[kg]	190,3	
Masa całkowita			[kg]	190	

Beton C30/37 (B37)
Stal RB500W
Otulina dolna c_{nom} =50 mm
Otulina boczna c_{nom} =35 mm

INWESTYCJA: Budynek opieki zdrowotnej - „Dzienny Ośrodek Opieki Wytchnieniowej dla dzieci i młodzieży w wieku 0-25 lat" ul. Harcerska 4, dz. nr 695,696,707 Gdynia			DATA: 02.2021
PROJEKTOWAŁ: mgr inż. Piotr Wierczyński	upr. POM/0116/POOK/10 specjalność konstrukcyjna bez ograniczeń	PODPIS:	SKALA: 1:50
SPRAWDZIŁ: mgr inż. Marcin Klinkosz	upr. POM/0215/POOK/07 specjalność konstrukcyjna bez ograniczeń	PODPIS:	BRANŻA: KONSTRUKCJA
NAZWA RYSUNKU: FUNDAMENTY- DETALE			NR RYSUNKU: K-0.3

Ft-1.6 stopa fundamentowa

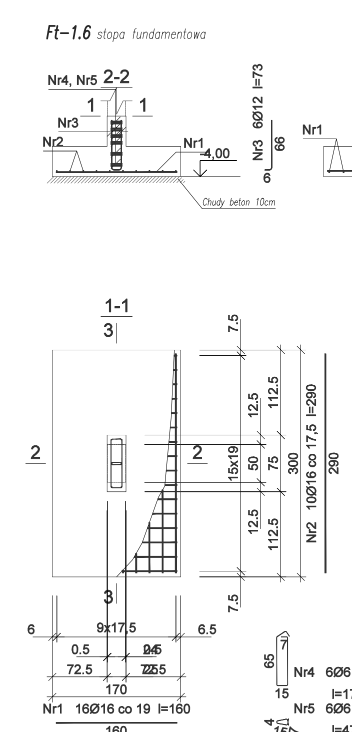

Ft-1.6*-wykaz zbrojenia

Nr pręta	Średnica [mm]	Długość [cm]	Liczba [szt.]	Długość całkowita [m] RB500W Ø6	Ø12	Ø16
dla jednej stopy						
1	16	160	16			25,60
2	16	290	9			26,1
3	12	73	6		4,38	
4	6	172	6	10,32		
5	6	47	6	2,82		
Długość całkowita wg średnic			[m]	13,2	4,4	51,7
Masa 1mb pręta			[kg/mb]	0,222	0,888	1,578
Masa prętów wg średnic			[kg]	2,9	3,9	81,6
Masa prętów wg gatunków stali			[kg]	88,4		
Masa całkowita			[kg]	88		

Ft-1.6* dozbrojenie płyty fundamentowej pod słupem

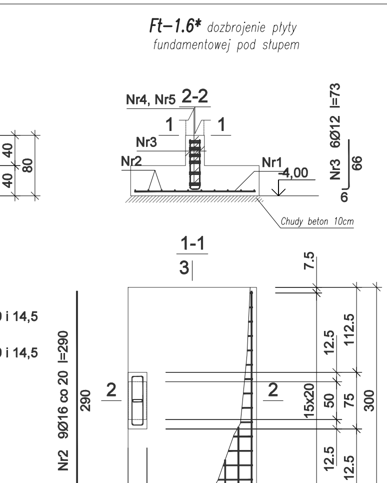

Ft-1.7 stopa fundamentowa

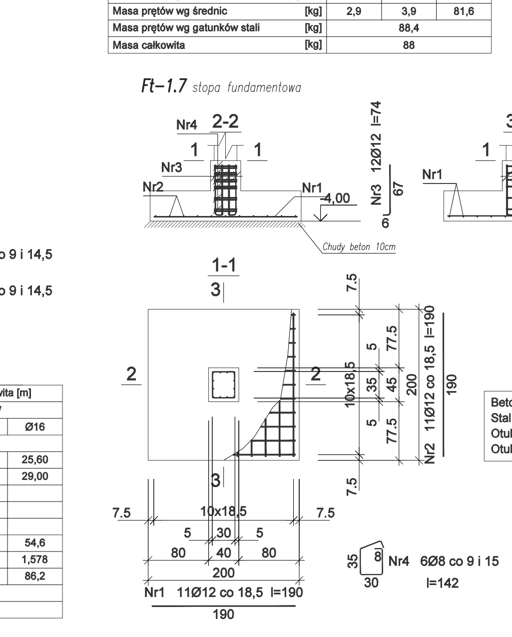

Ft-1.6-wykaz zbrojenia

Nr pręta	Średnica [mm]	Długość [cm]	Liczba [szt.]	Długość całkowita [m] RB500W Ø6	Ø12	Ø16
dla jednej stopy						
1	16	160	16			25,60
2	16	290	10			29,00
3	12	73	6		4,38	
4	6	172	6	10,32		
5	6	47	6	2,82		
Długość całkowita wg średnic			[m]	13,2	4,4	54,6
Masa 1mb pręta			[kg/mb]	0,222	0,888	1,578
Masa prętów wg średnic			[kg]	2,9	3,9	86,2
Masa prętów wg gatunków stali			[kg]	93,0		
Masa całkowita			[kg]	93		

Ft-1.7-wykaz zbrojenia

Nr pręta	Średnica [mm]	Długość [cm]	Liczba [szt.]	Długość całkowita [m] RB500W Ø8	Ø12
dla jednej stopy					
1	12	190	11		20,90
2	12	190	11		20,90
3	12	74	12		8,88
4	8	142	6	8,52	
Długość całkowita wg średnic			[m]	8,6	50,7
Masa 1mb pręta			[kg/mb]	0,395	0,888
Masa prętów wg średnic			[kg]	3,4	45,0
Masa prętów wg gatunków stali			[kg]	48,4	
Masa całkowita			[kg]	49	

Beton C30/37 (B37)
Stal RB500W
Otulina dolna c_{nom} =50 mm
Otulina boczna c_{nom} =35 mm

INWESTYCJA: Budynek opieki zdrowotnej - „Dzienny Ośrodek Opieki Wytchnieniowej dla dzieci i młodzieży w wieku 0-25 lat" ul. Harcerska 4, dz. nr 695,696,707 Gdynia			DATA: 02.2021
PROJEKTOWAŁ: mgr inż. Piotr Wierczyński	upr. POM/0116/POOK/10 specjalność konstrukcyjna bez ograniczeń	PODPIS:	SKALA: 1:50
SPRAWDZIŁ: mgr inż. Marcin Klinkosz	upr. POM/0215/POOK/07 specjalność konstrukcyjna bez ograniczeń	PODPIS:	BRANŻA: KONSTRUKCJA
NAZWA RYSUNKU: FUNDAMENTY- DETALE			NR RYSUNKU: K-0.4

Ft-1.10 płyta fundamentowa
poziom posadowienia -4,0m

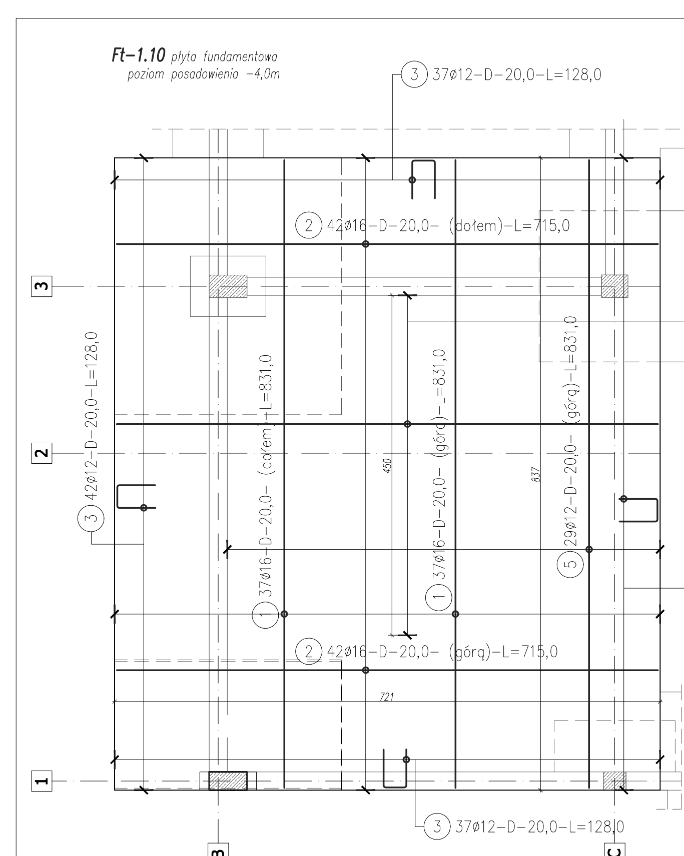

Ft-1.10-wykaz zbrojenia

Nr pręta	ø	Stal	Długość pręta	Liczba: prętów na 1 poz.	pozycji	prętów łącznie	Długość łączna RB500W ø12	ø16
[-]	mm	[-]	cm		szt		m	
0.8								
1	16	RB500W	831	74	1	74		614,94
2	16	RB500W	715	84	1	84		600,60
3	12	RB500W	128	158	1	158	202,24	
4	12	RB500W	715	23	1	23	164,45	
5	12	RB500W	831	29	1	29	240,99	
Razem długość prętów						[mb]	607,68	1215,54
Masa jednostkowa						[kg/mb]	0,888	1,578
Masa prętów dla danej średnicy						[kg]	539,6	1918,1
Masa łącznie						[kg]	2457,7	

Ft-1.8 stopa fundamentowa

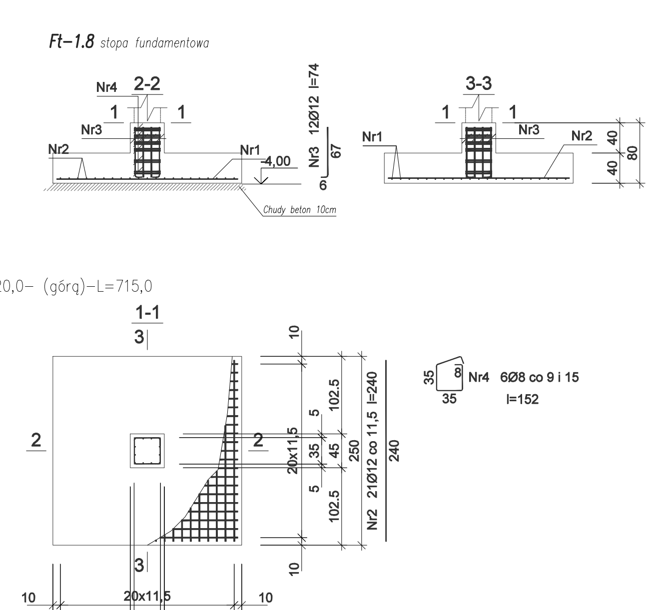

Ft-1.8-wykaz zbrojenia

Nr pręta	Średnica [mm]	Długość [cm]	Liczba [szt.]	Długość całkowita [m] RB500W Ø8	Ø12
dla jednej stopy					
1	12	240	21		50,40
2	12	240	21		50,40
3	12	74	12		8,88
4	8	152	6	9,12	
Długość całkowita wg średnic			[m]	9,2	109,7
Masa 1mb pręta			[kg/mb]	0,395	0,888
Masa prętów wg średnic			[kg]	3,6	97,4
Masa prętów wg gatunków stali			[kg]	101,0	
Masa całkowita			[kg]	101	

INWESTYCJA: Budynek opieki zdrowotnej - „Dzienny Ośrodek Opieki Wytchnieniowej dla dzieci i młodzieży w wieku 0-25 lat" ul. Harcerska 4, dz. nr 695,696,707 Gdynia			DATA: 02.2021
PROJEKTOWAŁ: mgr inż. Piotr Wierczyński	upr. POM/0116/POOK/10 specjalność konstrukcyjna bez ograniczeń	PODPIS:	SKALA: 1:50
SPRAWDZIŁ: mgr inż. Marcin Klinkosz	upr. POM/0215/POOK/07 specjalność konstrukcyjna bez ograniczeń	PODPIS:	BRANŻA: KONSTRUKCJA
NAZWA RYSUNKU: FUNDAMENTY- DETALE			NR RYSUNKU: K-0.5

Szyb windowy – detale

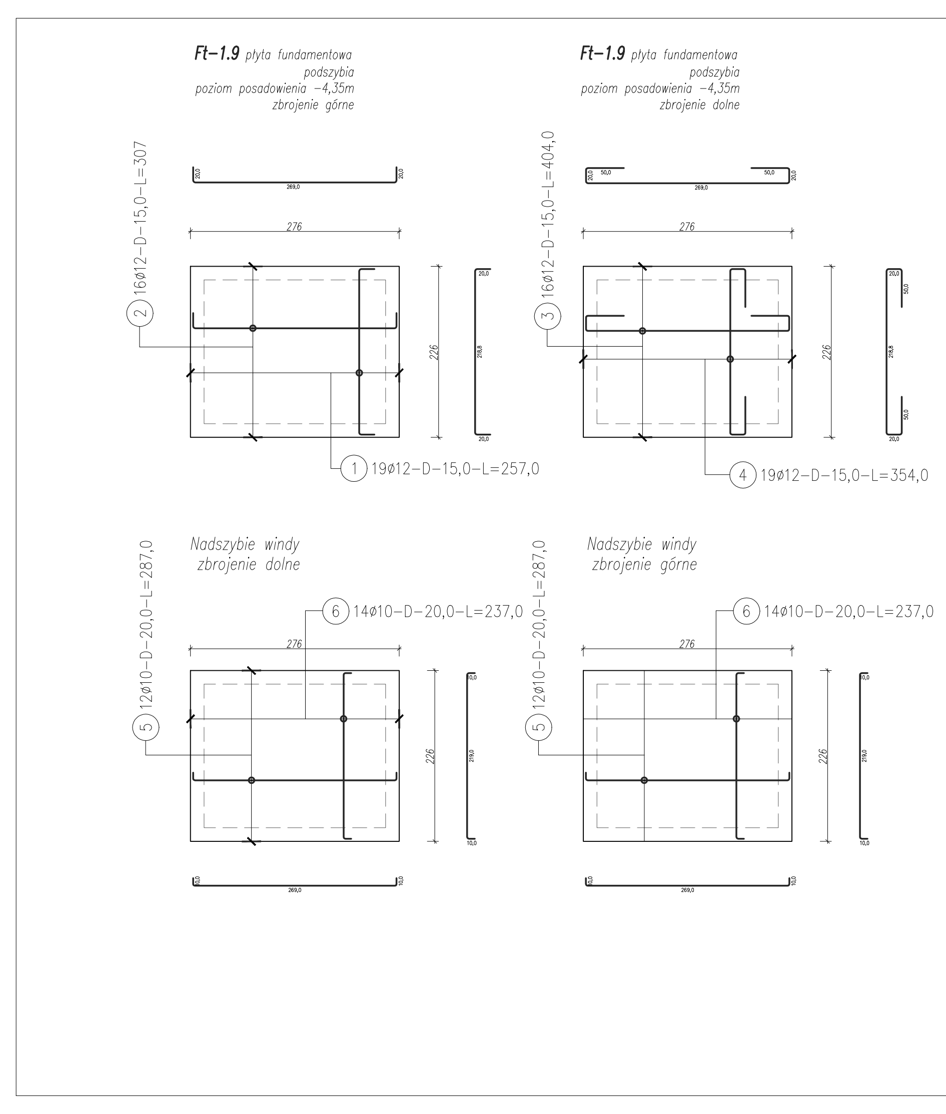

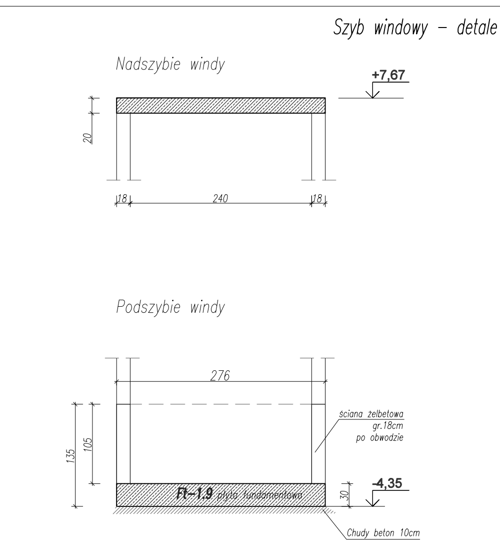

ZESTAWIENIE STALI

Nr pręta	ø	Stal	Długość pręta	Liczba: prętów na 1 poz.	pozycji	prętów łącznie	Długość łączna RB500W ø10	RB500W ø12
[-]	mm	[-]	cm		szt		m	
0.9								
1	12	RB500W	257	19	1	19		48,83
2	12	RB500W	307	16	1	16		49,12
3	12	RB500W	404	16	1	16		64,64
4	12	RB500W	354	19	1	19		67,26
5	10	B500SP	287	24	1	24	68,88	
6	10	B500SP	237	28	1	28	66,36	
Razem długość prętów						[mb]	135,24	229,85
Masa jednostkowa						[kg/mb]	0,617	0,888
Masa prętów dla danej średnicy						[kg]	83,4	204,1
Masa łącznie						[kg]	287,5	

UWAGA : Sumaryczna długość prętów jest długością rzeczywistą w osi pręta metodą B wg PN-EN ISO 3766:2006.

INWESTYCJA: Budynek opieki zdrowotnej - „Dzienny Ośrodek Opieki Wytchnieniowej dla dzieci i młodzieży w wieku 0-25 lat" ul. Harcerska 4, dz. nr 695,696,707 Gdynia			DATA: 02.2021
PROJEKTOWAŁ: mgr inż. Piotr Wierczyński	upr. POM/0116/POOK/10 specjalność konstrukcyjna bez ograniczeń	PODPIS:	SKALA: 1:50
SPRAWDZIŁ: mgr inż. Marcin Klinkosz	upr. POM/0215/POOK/07 specjalność konstrukcyjna bez ograniczeń	PODPIS:	BRANŻA: KONSTRUKCJA
NAZWA RYSUNKU: SZYB WINDOWY- DETALE			NR RYSUNKU: K-0.6

Szyb windowy – detale

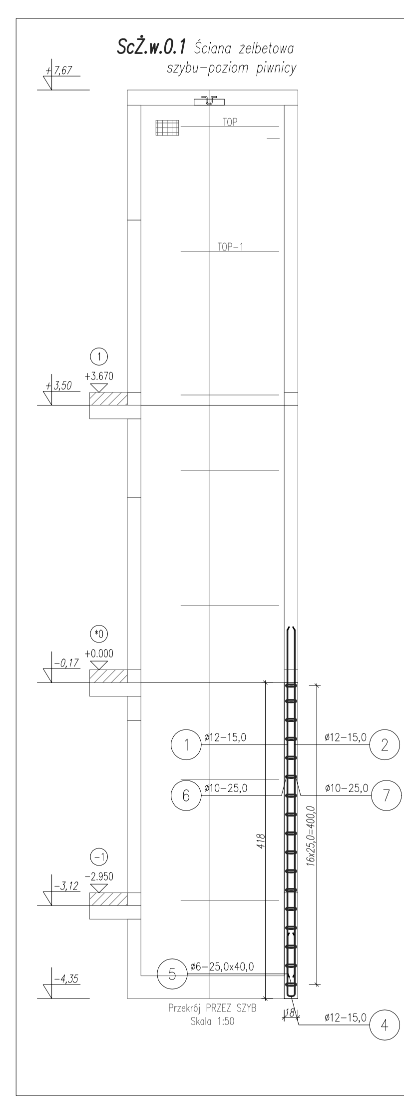

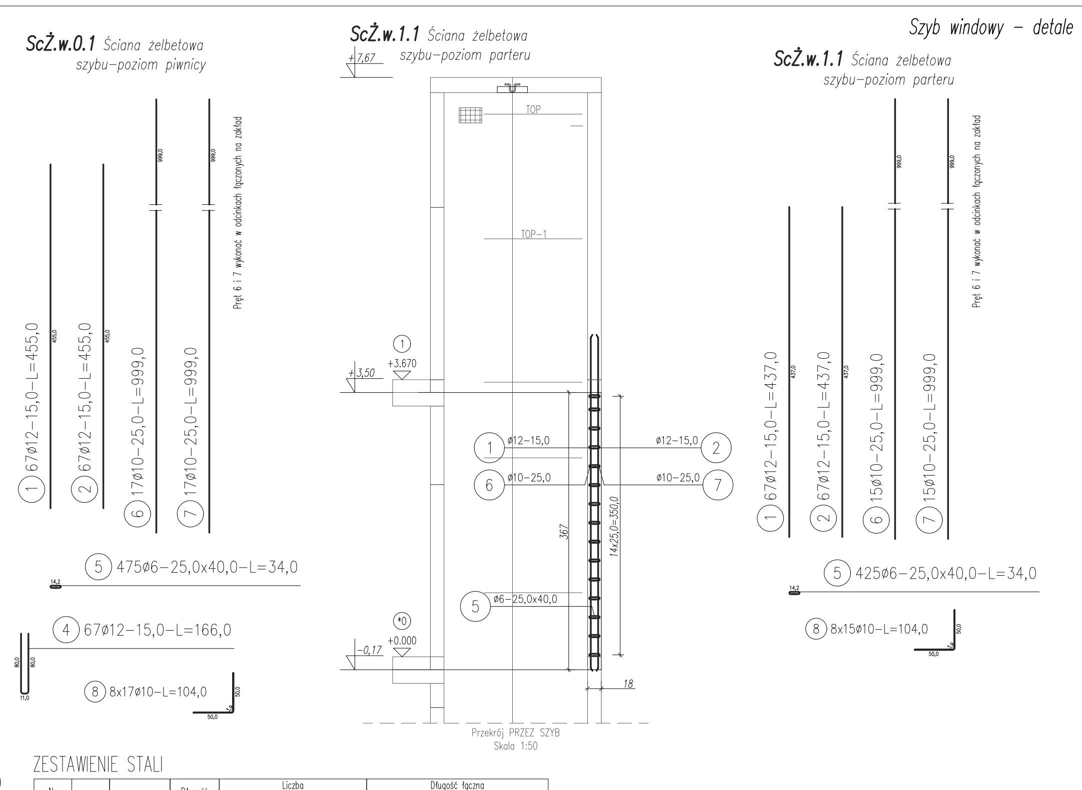

ZESTAWIENIE STALI

Nr pręta	ø	Stal	Długość pręta	Liczba: prętów na 1 poz.	pozycji	prętów łącznie	Długość łączna RB500W ø6	ø10	ø12
[-]	mm	[-]	cm		szt		m		
0.4 SzŻ.w.0.1									
1	12	RB500W	455	67	1	67			304,85
2	12	RB500W	455	67	1	67			304,85
4	12	RB500W	166	67	1	67			111,22
5	6	RB500W	34	475	1	475	161,50		
6	10	RB500W	999	17	1	17		169,83	
7	10	RB500W	999	17	1	17		169,83	
8	10	RB500W	104	136	1	136		141,44	
0.6 SzŻ.w.1.1									
1	12	RB500W	437	67	1	67			292,79
2	12	RB500W	437	67	1	67			292,79
5	6	RB500W	34	425	1	425	144,50		
6	10	RB500W	999	15	1	15		149,85	
7	10	RB500W	999	15	1	15		149,85	
8	10	RB500W	104	120	1	120		124,80	
Razem długość prętów						[mb]	306,00	905,60	1306,50
Masa jednostkowa						[kg/mb]	0,222	0,617	0,888
Masa prętów dla danej średnicy						[kg]	67,9	558,8	1160,2
Masa łącznie						[kg]	1786,9		

INWESTYCJA: Budynek opieki zdrowotnej - „Dzienny Ośrodek Opieki Wytchnieniowej dla dzieci i młodzieży w wieku 0-25 lat" ul. Harcerska 4, dz. nr 695,696,707 Gdynia			DATA: 02.2021
PROJEKTOWAŁ: mgr inż. Piotr Wierczyński	upr. POM/0116/POOK/10 specjalność konstrukcyjna bez ograniczeń	PODPIS:	SKALA: 1:50
SPRAWDZIŁ: mgr inż. Marcin Klinkosz	upr. POM/0215/POOK/07 specjalność konstrukcyjna bez ograniczeń	PODPIS:	BRANŻA: KONSTRUKCJA
NAZWA RYSUNKU: SZYB WINDOWY- DETALE			NR RYSUNKU: K-0.7

Szyb windowy – detale

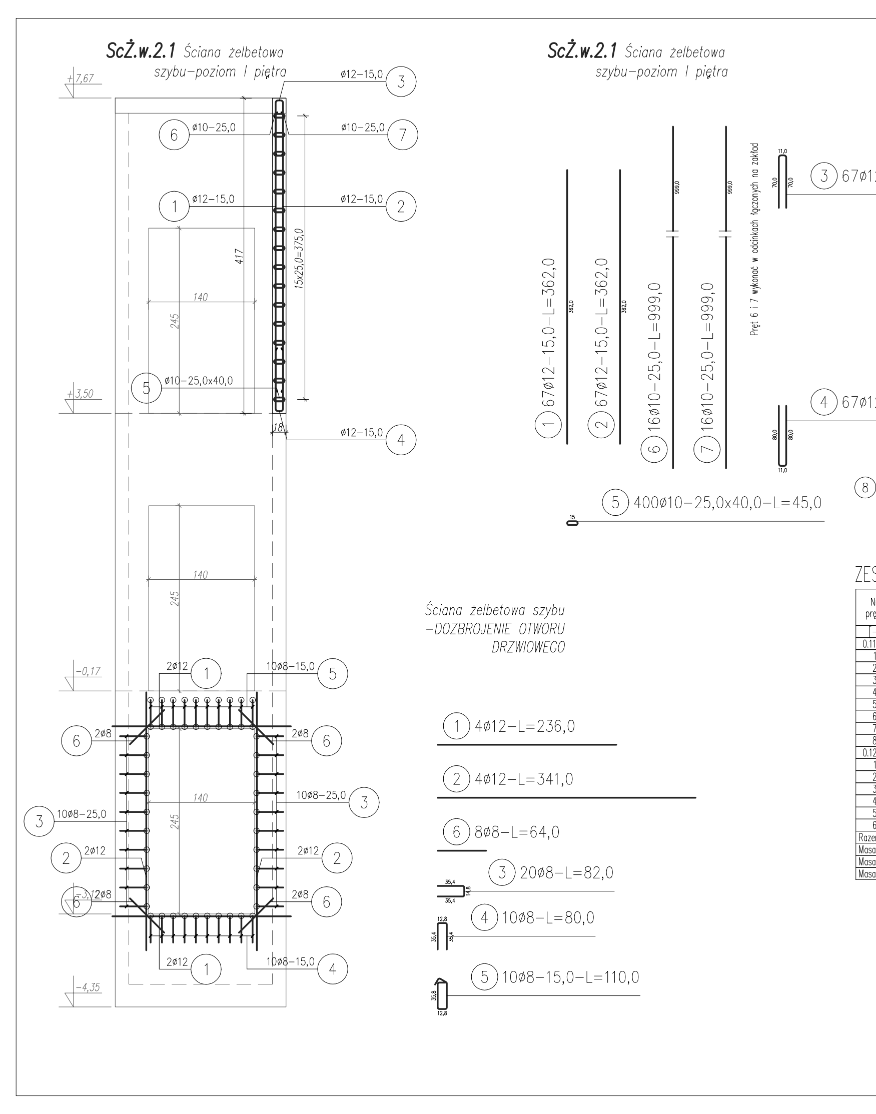

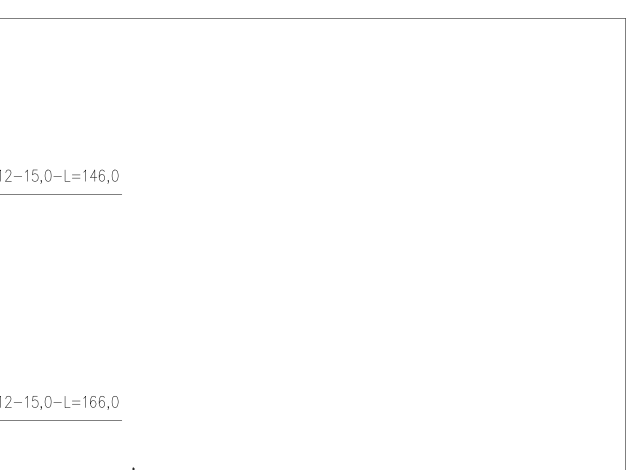

ZESTAWIENIE STALI

Nr pręta	ø	Stal	Długość pręta	Liczba: prętów na 1 poz.	pozycji	prętów łącznie	Długość łączna RB500W ø8	ø10	ø12
[-]	mm	[-]	cm		szt		m		
0.11 SzŻ.w.2.1									
1	12	RB500W	362	67	1	67			242,54
2	12	RB500W	362	67	1	67			242,54
3	12	RB500W	146	67	1	67			97,82
4	12	RB500W	166	67	1	67			111,22
5	10	RB500W	45	400	1	400		180,00	
6	10	RB500W	999	16	1	16		159,84	
7	10	RB500W	999	16	1	16		159,84	
8	10	RB500W	104	128	1	128		133,12	
0.12 DOZBROJENIE OTWORU DRZWIOWEGO									
1	12	RB500W	236	4	3	12			28,32
2	12	RB500W	341	4	3	12			40,92
3	8	RB500W	82	20	3	60	49,20		
4	8	RB500W	80	10	3	30	24,00		
5	8	RB500W	110	10	3	30	33,00		
6	8	RB500W	64	8	3	24	15,36		
Razem długość prętów						[mb]	121,56	632,80	763,36
Masa jednostkowa						[kg/mb]	0,395	0,617	0,888
Masa prętów dla danej średnicy						[kg]	48,0	390,4	677,9
Masa łącznie						[kg]	1116,3		

INWESTYCJA: Budynek opieki zdrowotnej - „Dzienny Ośrodek Opieki Wytchnieniowej dla dzieci i młodzieży w wieku 0-25 lat" ul. Harcerska 4, dz. nr 695,696,707 Gdynia			DATA: 02.2021
PROJEKTOWAŁ: mgr inż. Piotr Wierczyński	upr. POM/0116/POOK/10 specjalność konstrukcyjna bez ograniczeń	PODPIS:	SKALA: 1:50
SPRAWDZIŁ: mgr inż. Marcin Klinkosz	upr. POM/0215/POOK/07 specjalność konstrukcyjna bez ograniczeń	PODPIS:	BRANŻA: KONSTRUKCJA
NAZWA RYSUNKU: SZYB WINDOWY- DETALE			NR RYSUNKU: K-0.8