ScŻ.0.1 Ściana żelbetowa

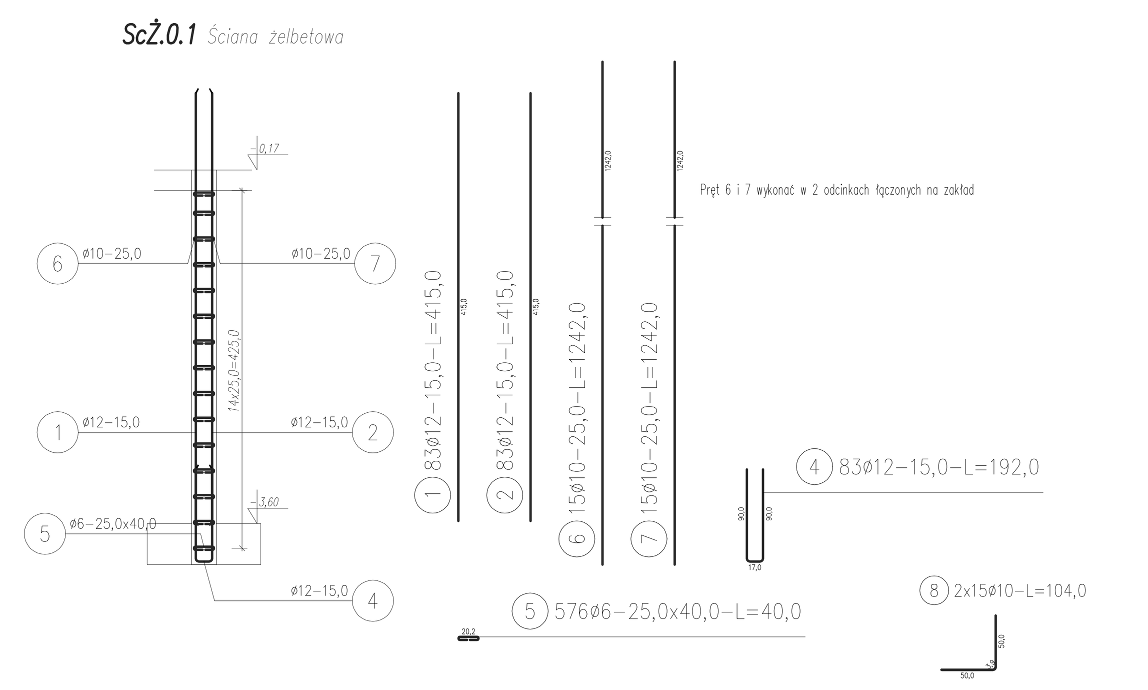

ScŻ.0.2 Ściana żelbetowa

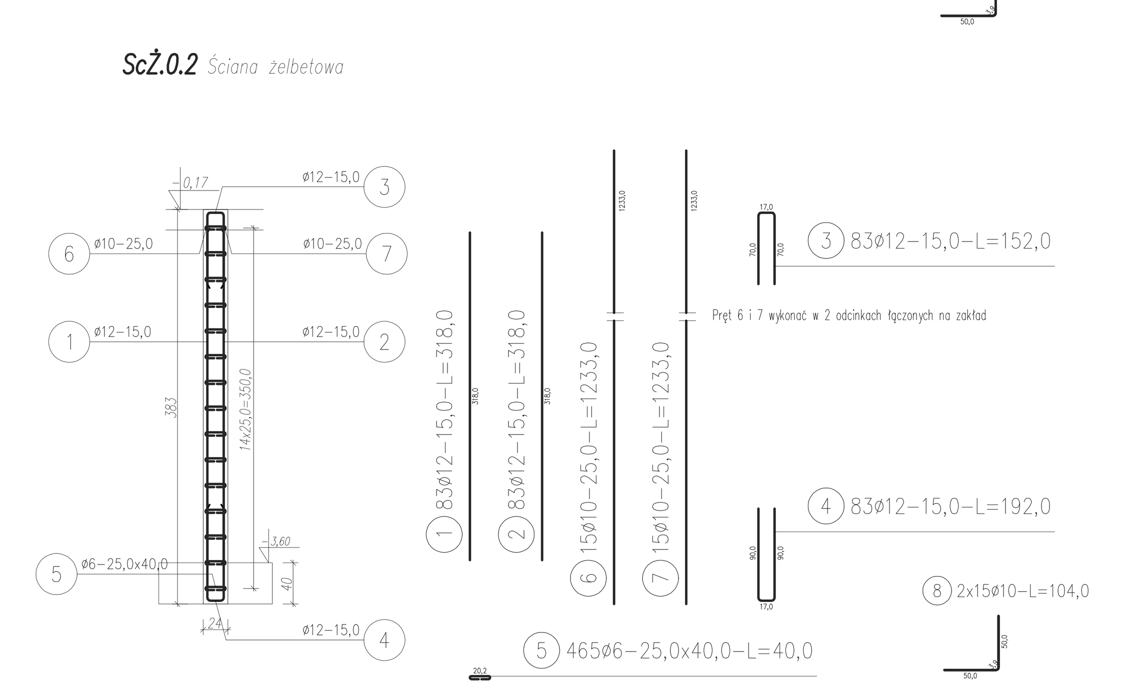

ScŻ.0.1 Ściana żelbetowa

ZESTAWIENIE STALI

Nr pręta	ø	Stal	Długość pręta	Liczba prętów na 1 poz.	Liczba pozycji	Liczba prętów łącznie	Długość łączna RB500W ø6	ø10	ø12
[–]	[mm]	[–]	[cm]	[szt]			[m]		
0.1									
1	12	RB500W	415	83	2	166			688,90
2	12	RB500W	415	83	2	166			688,90
4	12	RB500W	192	83	2	166			318,72
5	6	RB500W	40	576	2	1152	460,80		
6	10	RB500W	1242	15	2	30		372,60	
7	10	RB500W	1242	15	2	30		372,60	
8	10	RB500W	104	30	2	60		62,40	
Razem długość prętów						[mb]	460,80	807,60	1696,52
Masa jednostkowa						[kg/mb]	0,222	0,617	0,888
Masa prętów dla danej średnicy						[kg]	102,3	498,3	1506,5
Masa łącznie						[kg]	2107,1		

UWAGA : Sumaryczna długość prętów jest długością rzeczywistą w osi pręta metodą B wg PN-EN ISO 3766:2006.

ScŻ.0.2 Ściana żelbetowa

ZESTAWIENIE STALI

Nr pręta	ø	Stal	Długość pręta	Liczba prętów na 1 poz.	Liczba pozycji	Liczba prętów łącznie	Długość łączna RB500W ø6	ø10	ø12
[–]	[mm]	[–]	[cm]	[szt]			[m]		
0.2									
2	12	RB500W	318	83	1	83			263,94
3	12	RB500W	152	83	1	83			126,16
4	12	RB500W	192	83	1	83			159,36
5	6	RB500W	40	465	1	465	186,00		
6	10	RB500W	1233	15	1	15		184,95	
7	10	RB500W	1233	15	1	15		184,95	
8	10	RB500W	104	30	1	30		31,20	
Razem długość prętów						[mb]	186,00	401,10	549,46
Masa jednostkowa						[kg/mb]	0,222	0,617	0,888
Masa prętów dla danej średnicy						[kg]	41,3	247,5	487,9
Masa łącznie						[kg]	776,7		

UWAGA : Sumaryczna długość prętów jest długością rzeczywistą w osi pręta metodą B wg PN-EN ISO 3766:2006.

PRACOWNIA PROJEKTOWA PIOTR WIERCZYŃSKI
ul. Langiewicza 20, 81-737 Sopot
e-mail: pwierczynski@gmail.com

INWESTYCJA: Budynek opieki zdrowotnej - „Dzienny Ośrodek Opieki Wytchnieniowej dla dzieci i młodzieży w wieku 0-25 lat" ul. Harcerska 4, dz. nr 695,696,707 Gdynia			DATA: 02.2021
PROJEKTOWAŁ: mgr inż. Piotr Wierczyński	NR UPRAWNIEŃ BUDOWLANYCH: upr. POM/0116/POOK/10 specjalność konstrukcyjna bez ograniczeń	PODPIS:	SKALA 1:50
SPRAWDZIŁ: mgr inż. Marcin Klinkosz	NR UPRAWNIEŃ BUDOWLANYCH: upr. POM/0215/POOK/07 specjalność konstrukcyjna bez ograniczeń	PODPIS:	BRANŻA: KONSTRUKCJA
NAZWA RYSUNKU: PIWNICA- ELEMENTY KONSTRUKCYJNE			NR RYSUNKU K-1.2

ScŻ.0.3 Ściana żelbetowa

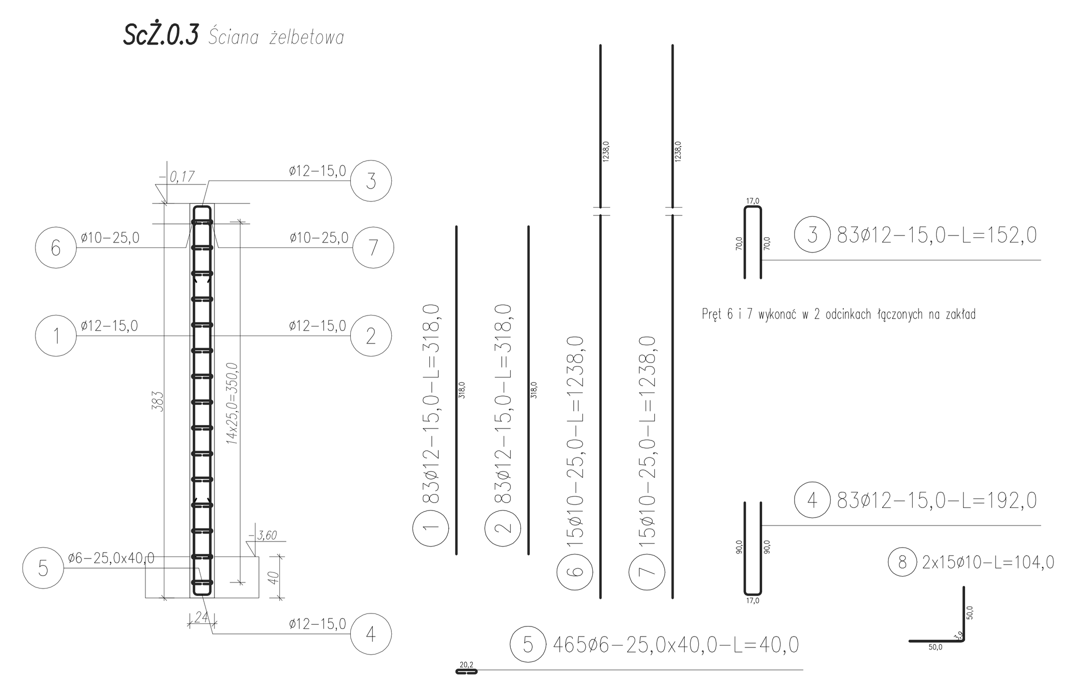

ScŻ.0.4 Ściana żelbetowa

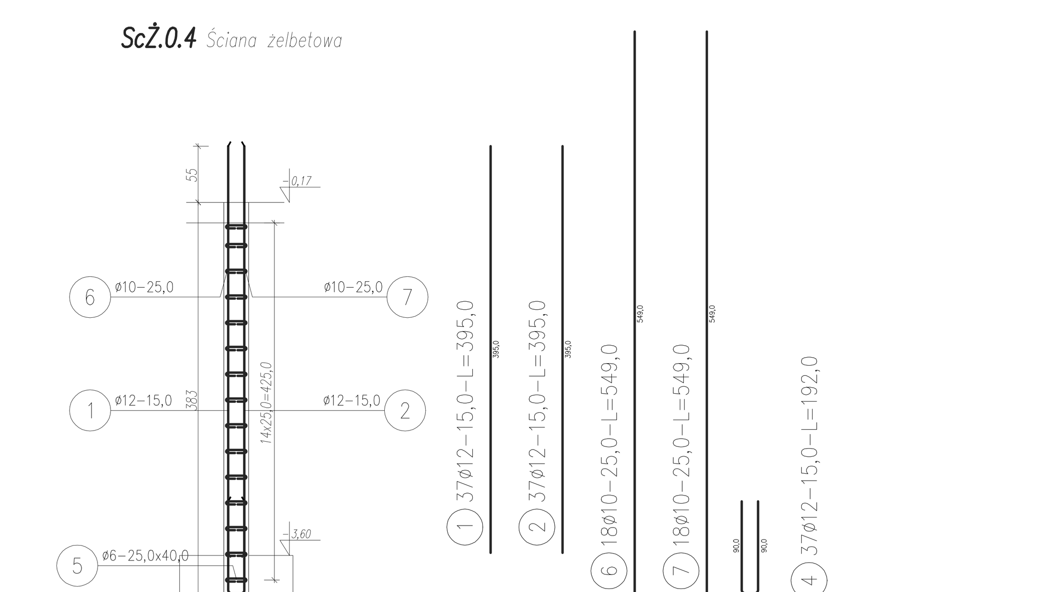

ScŻ.0.3 Ściana żelbetowa

ZESTAWIENIE STALI

Nr pręta	ø	Stal	Długość pręta	Liczba prętów na 1 poz.	Liczba pozycji	Liczba prętów łącznie	Długość łączna RB500W ø6	ø10	ø12
[–]	[mm]	[–]	[cm]	[szt]			[m]		
0.5									
1	12	RB500W	318	83	1	83			263,94
2	12	RB500W	318	83	1	83			263,94
3	12	RB500W	152	83	1	83			126,16
4	12	RB500W	192	83	1	83			159,36
5	6	RB500W	40	465	1	465	186,00		
6	10	RB500W	1238	15	1	15		185,70	
7	10	RB500W	1238	15	1	15		185,70	
8	10	RB500W	104	30	1	30		31,20	
Razem długość prętów						[mb]	186,00	402,60	813,40
Masa jednostkowa						[kg/mb]	0,222	0,617	0,888
Masa prętów dla danej średnicy						[kg]	41,3	248,4	722,3
Masa łącznie						[kg]	1012,0		

UWAGA : Sumaryczna długość prętów jest długością rzeczywistą w osi pręta metodą B wg PN-EN ISO 3766:2006.

ScŻ.0.4 Ściana żelbetowa

Nr pręta	ø	Stal	Długość pręta	Liczba prętów na 1 poz.	Liczba pozycji	Liczba prętów łącznie	Długość łączna RB500W ø6	ø10	ø12
[–]	[mm]	[–]	[cm]	[szt]			[m]		
0.7									
1	12	RB500W	395	37	1	37			146,15
2	12	RB500W	395	37	1	37			146,15
4	12	RB500W	192	37	1	37			71,04
5	6	RB500W	40	252	1	252	100,80		
6	10	RB500W	549	18	1	18		98,82	
7	10	RB500W	549	18	1	18		98,82	
Razem długość prętów						[mb]	100,80	197,64	363,34
Masa jednostkowa						[kg/mb]	0,222	0,617	0,888
Masa prętów dla danej średnicy						[kg]	22,4	121,9	322,6
Masa łącznie						[kg]	466,9		

PRACOWNIA PROJEKTOWA PIOTR WIERCZYŃSKI
ul. Langiewicza 20, 81-737 Sopot
e-mail: pwierczynski@gmail.com

INWESTYCJA: Budynek opieki zdrowotnej - „Dzienny Ośrodek Opieki Wytchnieniowej dla dzieci i młodzieży w wieku 0-25 lat" ul. Harcerska 4, dz. nr 695,696,707 Gdynia			DATA: 02.2021
PROJEKTOWAŁ: mgr inż. Piotr Wierczyński	NR UPRAWNIEŃ BUDOWLANYCH: upr. POM/0116/POOK/10 specjalność konstrukcyjna bez ograniczeń	PODPIS:	SKALA 1:50
SPRAWDZIŁ: mgr inż. Marcin Klinkosz	NR UPRAWNIEŃ BUDOWLANYCH: upr. POM/0215/POOK/07 specjalność konstrukcyjna bez ograniczeń	PODPIS:	BRANŻA: KONSTRUKCJA
NAZWA RYSUNKU: PIWNICA- ELEMENTY KONSTRUKCYJNE			NR RYSUNKU K-1.3

poz.0.3 Zbrojenie otworu drzwiowego

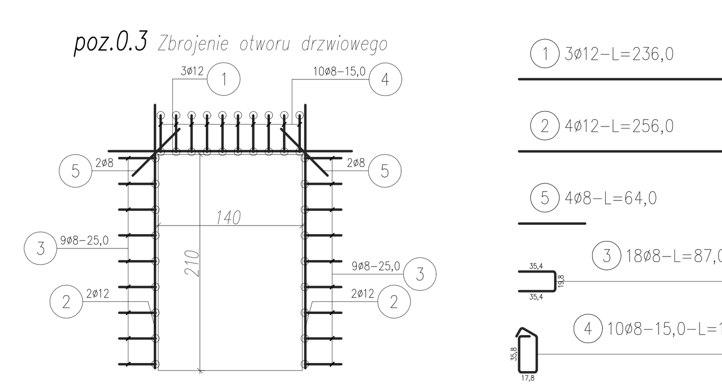

poz. 0.3
szt.5

(poz.0.3* – WYKONAĆ ANALOGICZNIE DO poz.0.3)

Nr pręta	ø	Stal	Długość pręta	Liczba prętów na 1 poz.	Liczba pozycji	Liczba prętów łącznie	Długość łączna RB500W ø8	ø12
[–]	[mm]	[–]	[cm]	[szt]			[m]	
0.3								
1	12	RB500W	236	3	5	15		35,40
2	12	RB500W	256	4	5	20		51,20
3	8	RB500W	87	18	5	90	78,30	
4	8	RB500W	120	10	5	50	60,00	
5	8	RB500W	64	4	5	20	12,80	
Razem długość prętów						[mb]	151,10	86,60
Masa jednostkowa						[kg/mb]	0,395	0,888
Masa prętów dla danej średnicy						[kg]	59,7	76,9
Masa łącznie						[kg]	136,6	

ScŻ.o.1 Ściana oporowa żelbetowa

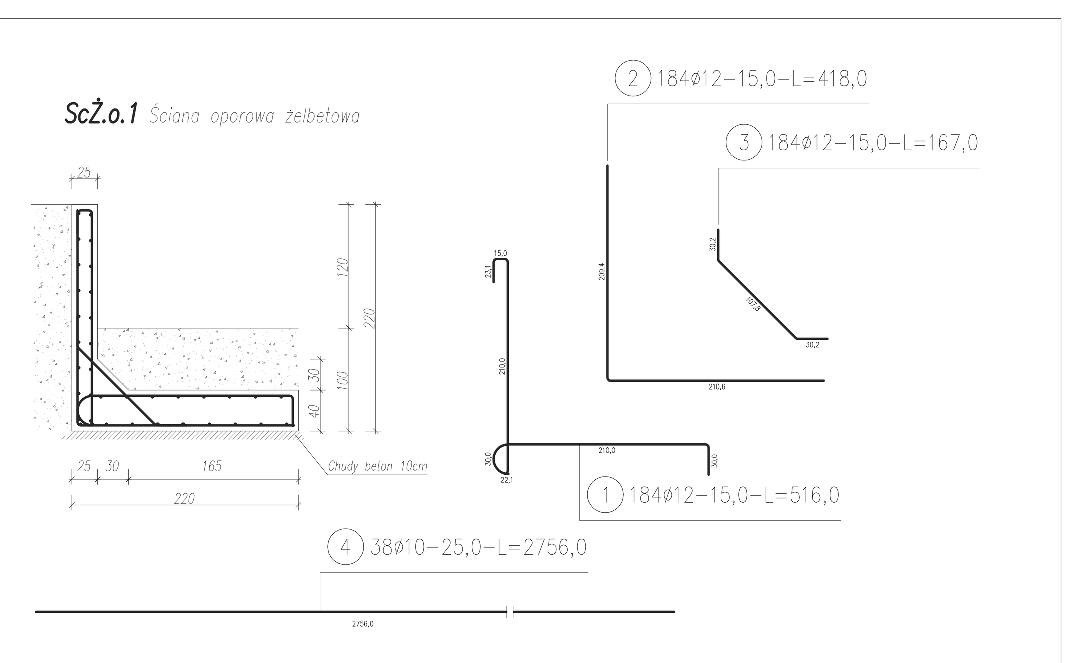

ScŻ.o.1 Ściana oporowa żelbetowa

Nr pręta	ø	Stal	Długość pręta	Liczba prętów na 1 poz.	Liczba pozycji	Liczba prętów łącznie	Długość łączna RB500W ø10	ø12
[–]	[mm]	[–]	[cm]	[szt]			[m]	
0.10								
1	12	RB500W	516	184	1	184		949,44
2	12	RB500W	418	184	1	184		769,12
3	12	RB500W	167	184	1	184		307,28
4	10	RB500W	2756	38	1	38	1047,28	
Razem długość prętów						[mb]	1047,28	2025,84
Masa jednostkowa						[kg/mb]	0,617	0,888
Masa prętów dla danej średnicy						[kg]	646,2	1798,9
Masa łącznie						[kg]	2445,1	

BŻ.0.2 Belka żelbetowa

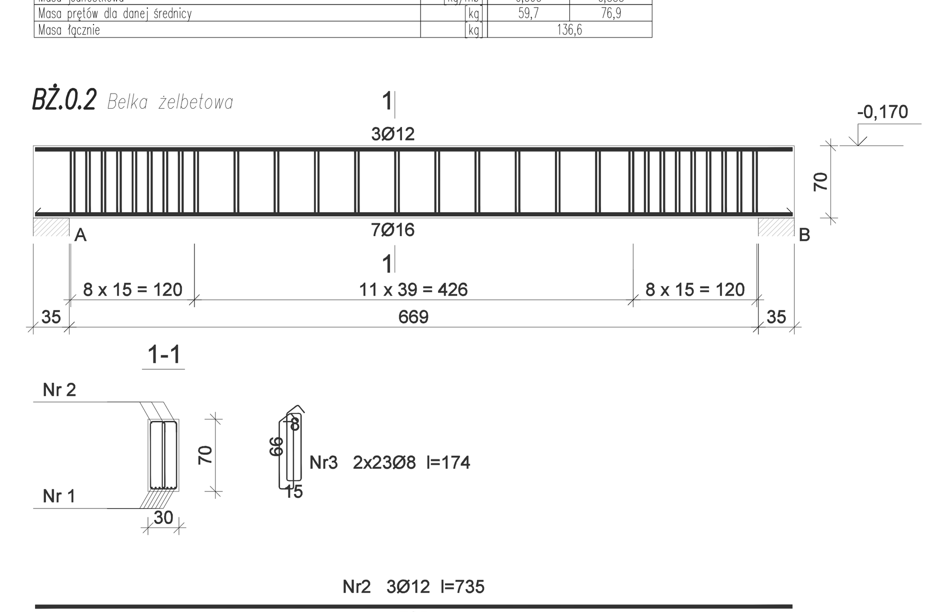

BŻ.0.2 –wykaz zbrojenia

Nr pręta	Średnica [mm]	Długość [cm]	Liczba [szt.]	Długość całkowita [m] RB500W Ø8	Ø12	Ø16
dla jednej belki						
1	16	735	7			51,45
2	12	735	3		22,05	
3	8	174	56	97,44		
Długość całkowita wg średnic			[m]	97,4	22,1	51,5
Masa 1mb pręta			[kg/mb]	0,395	0,888	1,578
Masa prętów wg średnic			[kg]	38,5	19,6	81,3
Masa prętów wg gatunków stali			[kg]	139,4		
Masa całkowita			[kg]	139		

PRACOWNIA PROJEKTOWA PIOTR WIERCZYŃSKI
ul. Langiewicza 20, 81-737 Sopot
e-mail: pwierczynski@gmail.com

INWESTYCJA: Budynek opieki zdrowotnej - „Dzienny Ośrodek Opieki Wytchnieniowej dla dzieci i młodzieży w wieku 0-25 lat" ul. Harcerska 4, dz. nr 695,696,707 Gdynia			DATA: 02.2021
PROJEKTOWAŁ: mgr inż. Piotr Wierczyński	NR UPRAWNIEŃ BUDOWLANYCH: upr. POM/0116/POOK/10 specjalność konstrukcyjna bez ograniczeń	PODPIS:	SKALA 1:50
SPRAWDZIŁ: mgr inż. Marcin Klinkosz	NR UPRAWNIEŃ BUDOWLANYCH: upr. POM/0215/POOK/07 specjalność konstrukcyjna bez ograniczeń	PODPIS:	BRANŻA: KONSTRUKCJA
NAZWA RYSUNKU: PIWNICA- ELEMENTY KONSTRUKCYJNE			NR RYSUNKU K-1.4

NŻ.0.1 Nadciąg żelbetowy

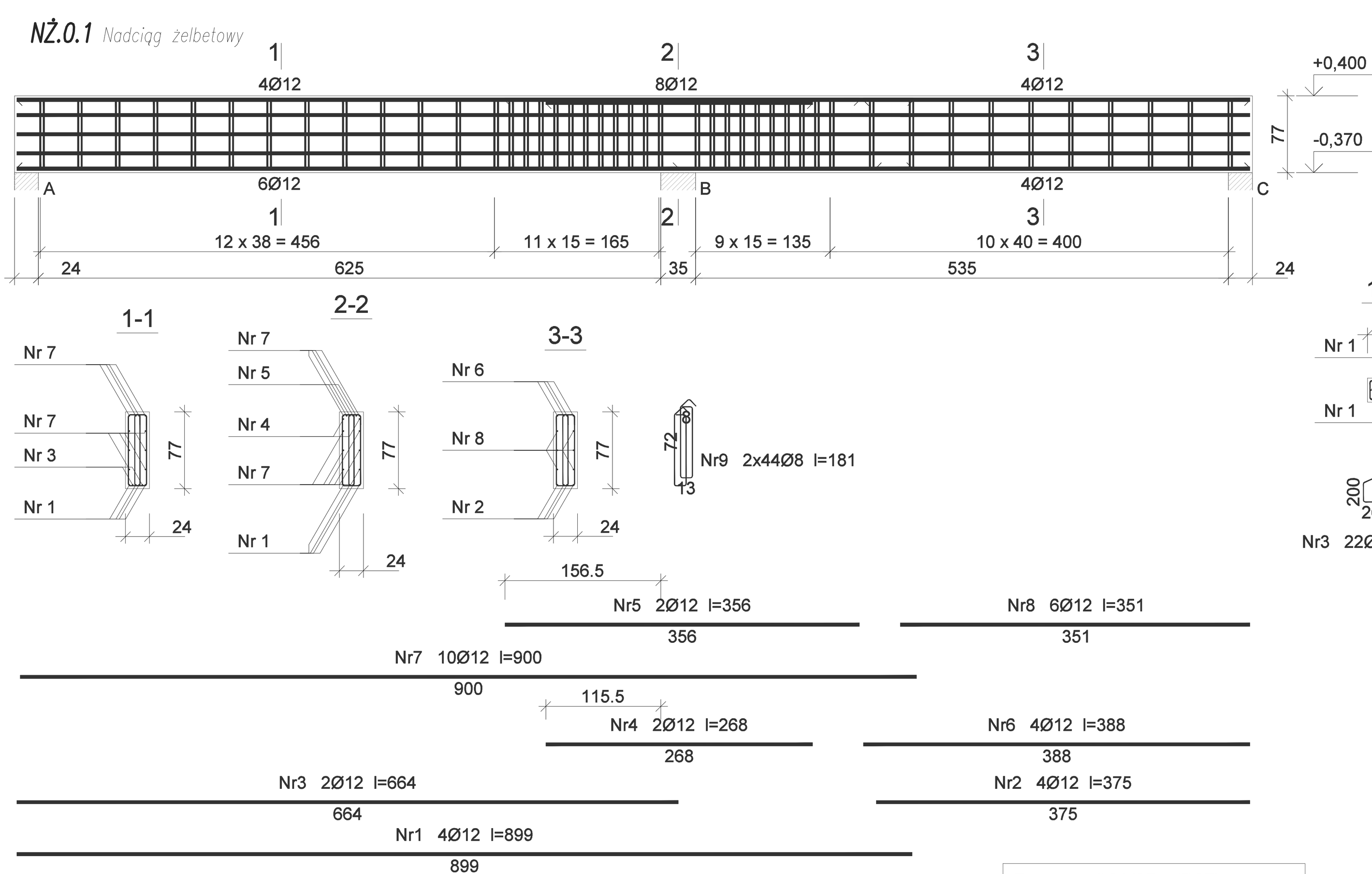

SŻ.0.4 Słup żelbetowy

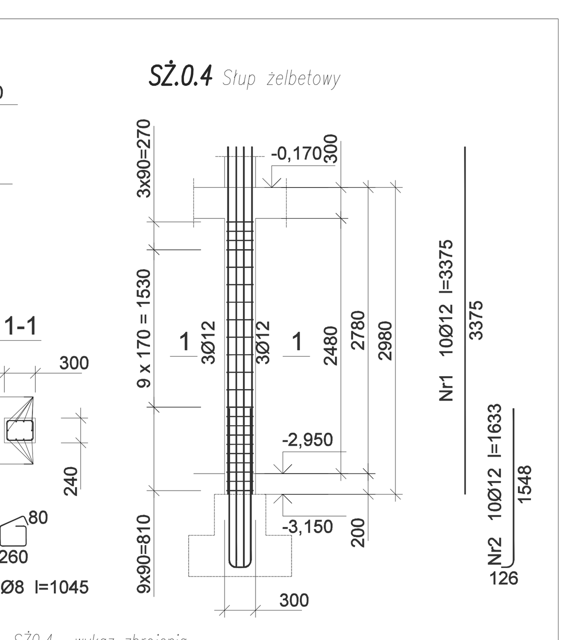

SŻ0.4 –wykaz zbrojenia

Nr pręta	Średnica [mm]	Długość [mm]	Liczba [szt.]	Długość całkowita [m] RB500W Ø8	Ø12
dla jednego słupa					
1	12	3375	10		33,75
2	12	1633	10		16,33
3	8	1045	22	22,99	
Długość całkowita wg średnic			[m]	23,0	50,1
Masa 1mb pręta			[kg/mb]	0,395	0,888
Masa prętów wg średnic			[kg]	9,1	44,5
Masa prętów wg gatunków stali			[kg]	53,6	
Masa całkowita			[kg]	54	

NŻ.0.1 –wykaz zbrojenia

Nr pręta	Średnica [mm]	Długość [cm]	Liczba [szt.]	Długość całkowita [m] RB500W Ø8	Ø12
dla jednej belki					
1	12	899	4		35,96
2	12	375	4		15,00
3	12	664	2		13,28
4	12	268	2		5,36
5	12	356	2		7,12
6	12	388	4		15,52
7	12	900	10		90,00
8	12	351	6		21,06
9	8	181	88	159,28	
Długość całkowita wg średnic			[m]	159,3	203,3
Masa 1mb pręta			[kg/mb]	0,395	0,888
Masa prętów wg średnic			[kg]	62,9	180,5
Masa prętów wg gatunków stali			[kg]	243,4	
Masa całkowita			[kg]	244	

SŻ.0.5 Słup żelbetowy

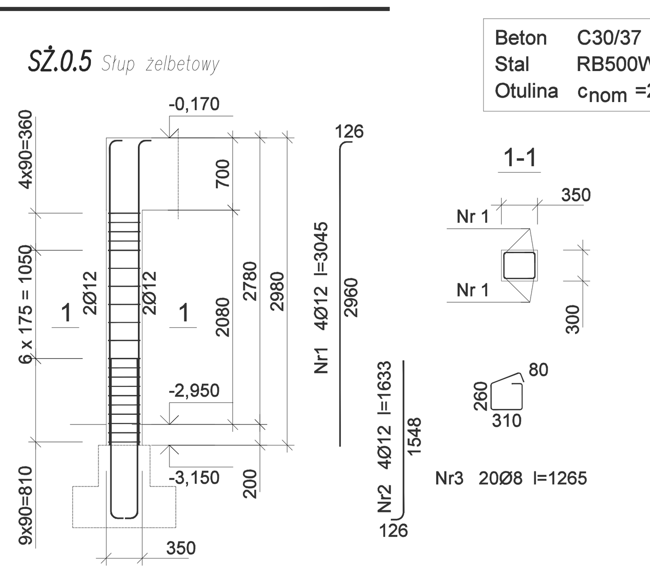

Beton C30/37 (B37)
Stal RB500W
Otulina c_{nom} =20+5=25 mm

SŻ0.5 –wykaz zbrojenia

Nr pręta	Średnica [mm]	Długość [mm]	Liczba [szt.]	Długość całkowita [m] RB500W Ø8	Ø12
dla jednego słupa					
1	12	3045	4		12,18
2	12	1633	4		6,53
3	8	1265	20	25,30	
Długość całkowita wg średnic			[m]	25,3	18,8
Masa 1mb pręta			[kg/mb]	0,395	0,888
Masa prętów wg średnic			[kg]	10,0	16,7
Masa prętów wg gatunków stali			[kg]	26,7	
Masa całkowita			[kg]	27	

PRACOWNIA PROJEKTOWA PIOTR WIERCZYŃSKI
ul. Langiewicza 20, 81-737 Sopot
e-mail: pwierczynski@gmail.com

INWESTYCJA: Budynek opieki zdrowotnej - „Dzienny Ośrodek Opieki Wytchnieniowej dla dzieci i młodzieży w wieku 0-25 lat" ul. Harcerska 4, dz. nr 695,696,707 Gdynia			DATA: 02.2021
PROJEKTOWAŁ: mgr inż. Piotr Wierczyński	NR UPRAWNIEŃ BUDOWLANYCH: upr. POM/0116/POOK/10 specjalność konstrukcyjna bez ograniczeń	PODPIS:	SKALA 1:50
SPRAWDZIŁ: mgr inż. Marcin Klinkosz	NR UPRAWNIEŃ BUDOWLANYCH: upr. POM/0215/POOK/07 specjalność konstrukcyjna bez ograniczeń	PODPIS:	BRANŻA: KONSTRUKCJA
NAZWA RYSUNKU: PIWNICA- ELEMENTY KONSTRUKCYJNE			NR RYSUNKU K-1.5

SŻ.0.1 Słup żelbetowy

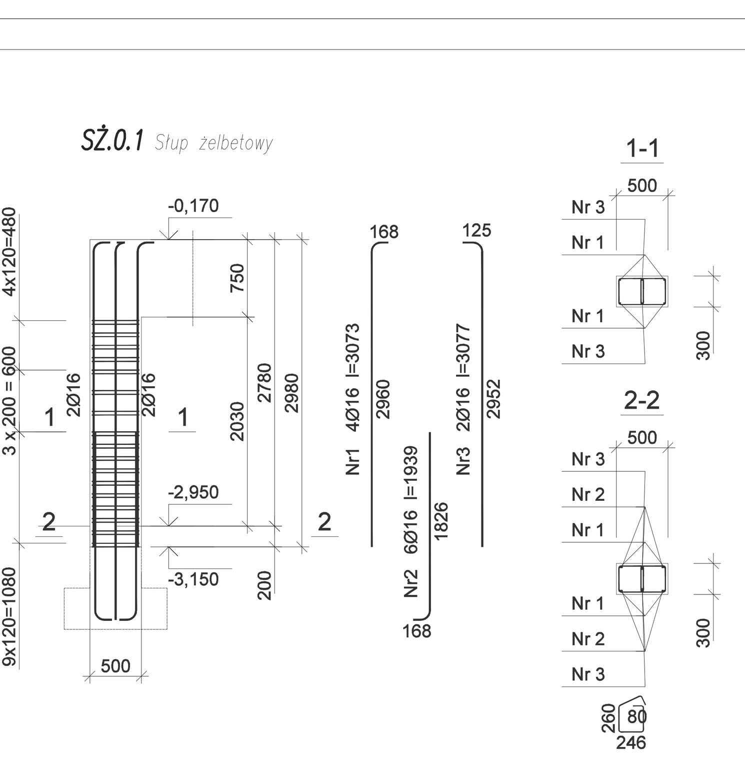

SŻ.0.2 Słup żelbetowy

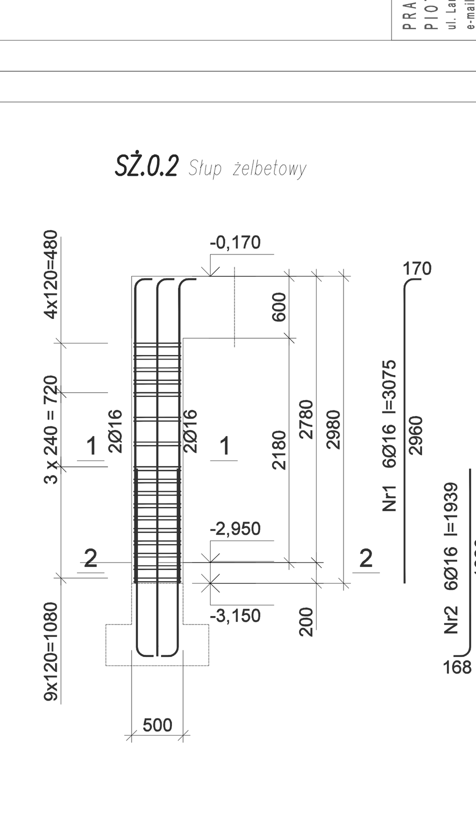

SŻ.0.3 Słup żelbetowy

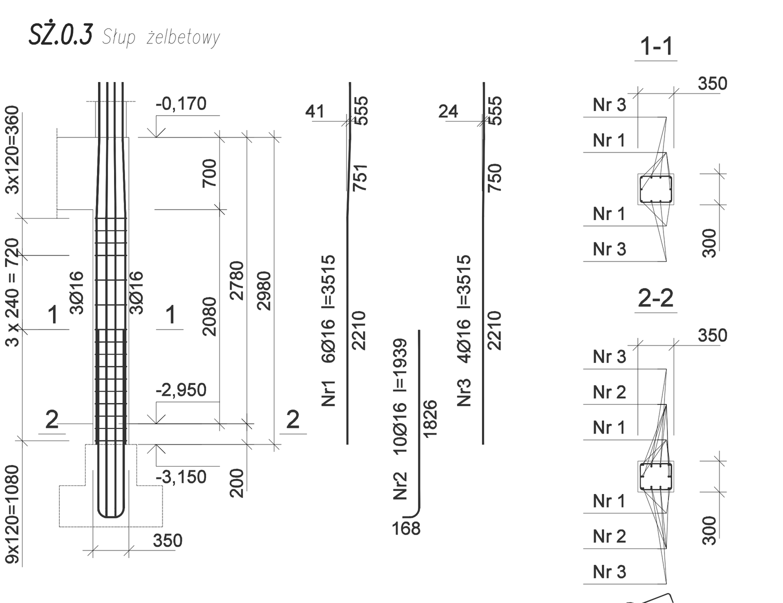

Beton C30/37 (B37)
Stal RB500W
Otulina c_{nom} =20+5=25 mm

SŻ0.1 –wykaz zbrojenia

Nr pręta	Średnica [mm]	Długość [mm]	Liczba [szt.]	Długość całkowita [m] RB500W Ø8	Ø16
dla jednego słupa					
1	16	3073	4		12,29
2	16	1939	6		11,63
3	16	3077	2		6,15
4	8	1140	34	38,76	
Długość całkowita wg średnic			[m]	38,8	30,1
Masa 1mb pręta			[kg/mb]	0,395	1,578
Masa prętów wg średnic			[kg]	15,3	47,5
Masa prętów wg gatunków stali			[kg]	62,8	
Masa całkowita			[kg]	63	

SŻ0.2 –wykaz zbrojenia

Nr pręta	Średnica [mm]	Długość [mm]	Liczba [szt.]	Długość całkowita [m] RB500W Ø8	Ø16
dla jednego słupa					
1	16	3075	6		18,45
2	16	1939	6		11,63
3	8	1020	34	34,68	
Długość całkowita wg średnic			[m]	34,7	30,1
Masa 1mb pręta			[kg/mb]	0,395	1,578
Masa prętów wg średnic			[kg]	13,7	47,5
Masa prętów wg gatunków stali			[kg]	61,2	
Masa całkowita			[kg]	62	

SŻ0.3 –wykaz zbrojenia

Nr pręta	Średnica [mm]	Długość [mm]	Liczba [szt.]	Długość całkowita [m] RB500W Ø8	Ø16
dla jednego słupa					
1	16	3515	6		21,09
2	16	1939	10		19,39
3	16	3515	4		14,06
4	8	1265	16	20,24	
Długość całkowita wg średnic			[m]	20,3	54,6
Masa 1mb pręta			[kg/mb]	0,395	1,578
Masa prętów wg średnic			[kg]	8,0	86,2
Masa prętów wg gatunków stali			[kg]	94,2	
Masa całkowita			[kg]	95	

PRACOWNIA PROJEKTOWA PIOTR WIERCZYŃSKI
ul. Langiewicza 20, 81-737 Sopot
e-mail: pwierczynski@gmail.com

INWESTYCJA: Budynek opieki zdrowotnej - „Dzienny Ośrodek Opieki Wytchnieniowej dla dzieci i młodzieży w wieku 0-25 lat" ul. Harcerska 4, dz. nr 695,696,707 Gdynia			DATA: 02.2021
PROJEKTOWAŁ: mgr inż. Piotr Wierczyński	NR UPRAWNIEŃ BUDOWLANYCH: upr. POM/0116/POOK/10 specjalność konstrukcyjna bez ograniczeń	PODPIS:	SKALA 1:50
SPRAWDZIŁ: mgr inż. Marcin Klinkosz	NR UPRAWNIEŃ BUDOWLANYCH: upr. POM/0215/POOK/07 specjalność konstrukcyjna bez ograniczeń	PODPIS:	BRANŻA: KONSTRUKCJA
NAZWA RYSUNKU: PIWNICA- ELEMENTY KONSTRUKCYJNE			NR RYSUNKU K-1.6

SchŻ.0.1 Schody piwnicy żelbetowe

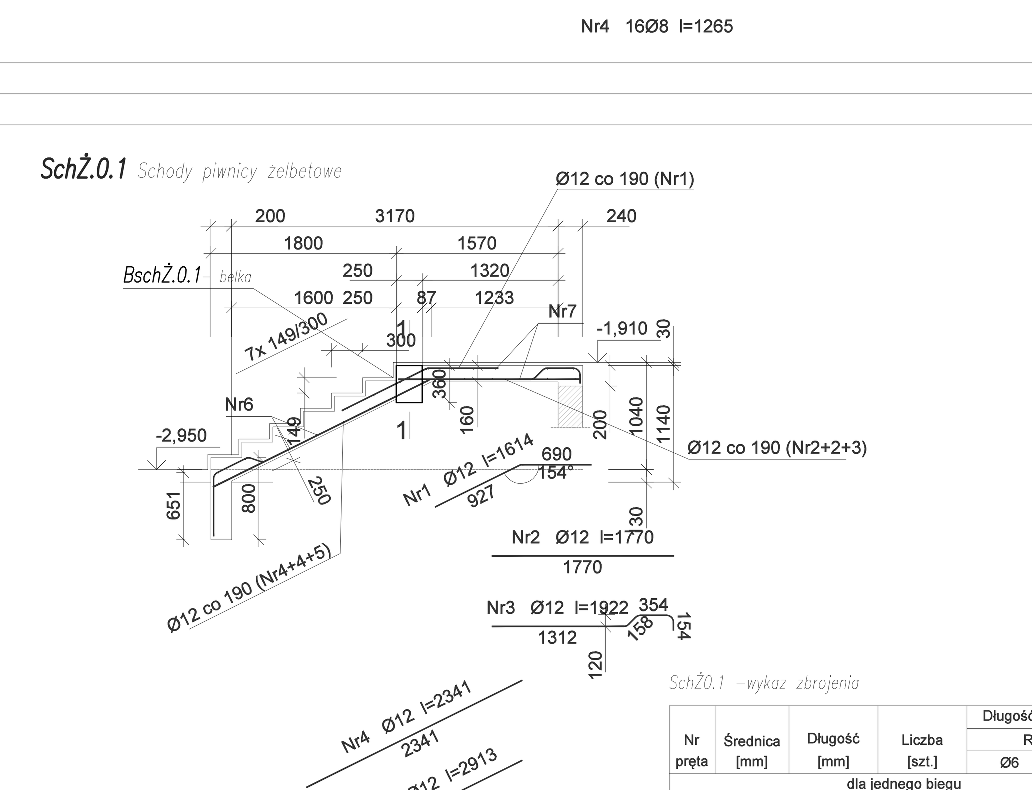

SchŻ.0.2 Schody piwnicy żelbetowe

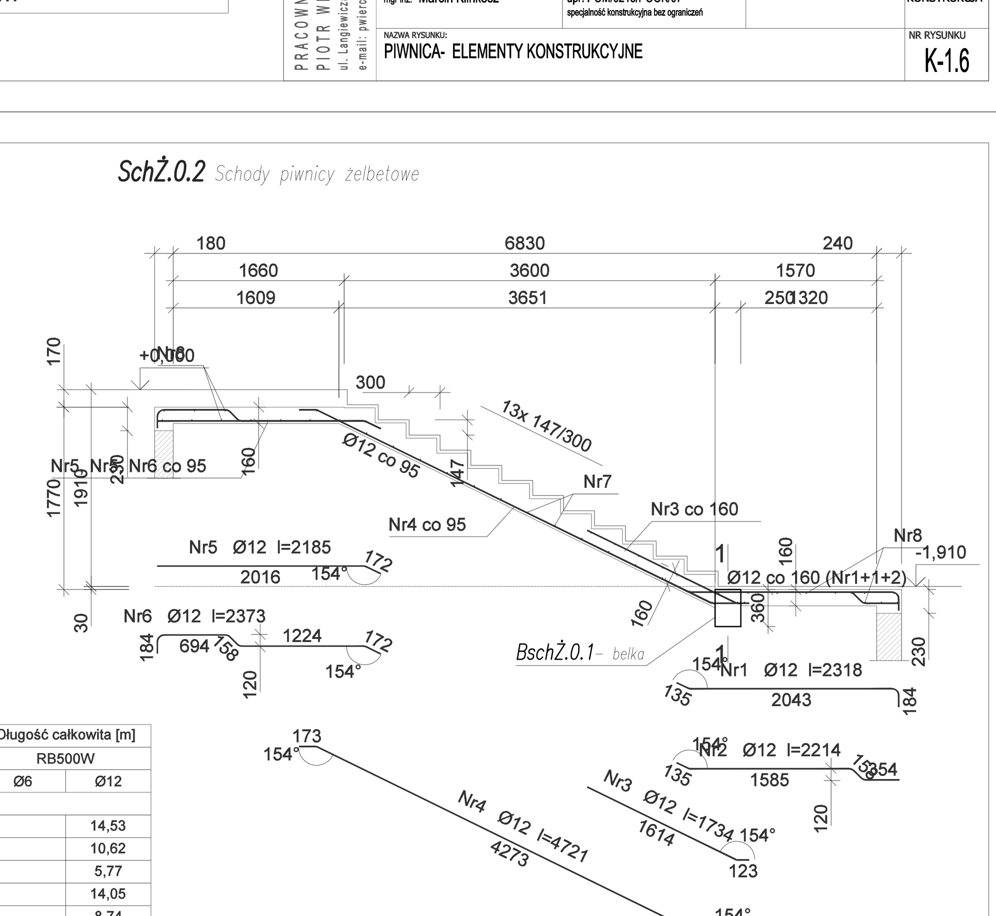

SchŻ0.1 –wykaz zbrojenia

Nr pręta	Średnica [mm]	Długość [mm]	Liczba [szt.]	Długość całkowita [m] RB500W Ø6	Ø12
dla jednego biegu					
1	12	1614	9		14,53
2	12	1770	6		10,62
3	12	1922	3		5,77
4	12	2341	6		14,05
5	12	2913	3		8,74
6	6	1510	13	19,63	
7	6	3070	15	46,05	
Długość całkowita wg średnic			[m]	65,7	53,8
Masa 1mb pręta			[kg/mb]	0,222	0,888
Masa prętów wg średnic			[kg]	14,6	47,8
Masa prętów wg gatunków stali			[kg]	62,4	
Masa całkowita			[kg]	63	

BschŻ.0.1 Schody piwnicy żelbetowe - belka

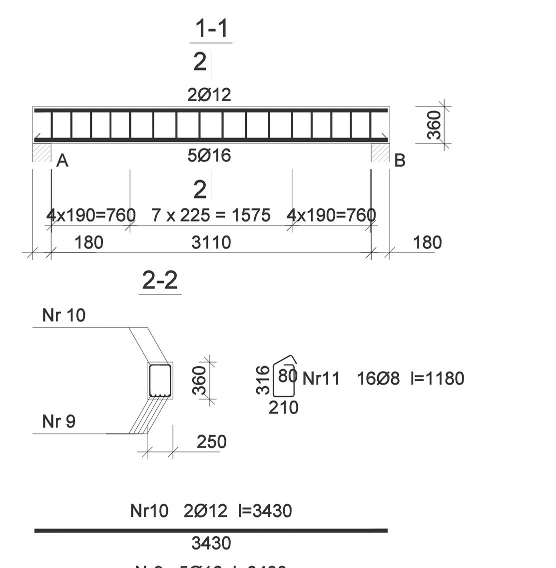

BschŻ0.1 –wykaz zbrojenia

Nr pręta	Średnica [mm]	Długość [mm]	Liczba [szt.]	Długość całkowita [m] RB500W Ø8	Ø12	Ø16
dla jednej belki						
9	16	3430	5			17,15
10	12	3430	2		6,86	
11	8	1180	16	18,88		
Długość całkowita wg średnic			[m]	18,9	6,9	17,2
Masa 1mb pręta			[kg/mb]	0,395	0,888	1,578
Masa prętów wg średnic			[kg]	7,5	6,1	27,1
Masa prętów wg gatunków stali			[kg]	40,7		
Masa całkowita			[kg]	41		

SchŻ0.2 –wykaz zbrojenia

Nr pręta	Średnica [mm]	Długość [mm]	Liczba [szt.]	Długość całkowita [m] RB500W Ø8	Ø12
dla jednego biegu					
1	12	2318	7		16,23
2	12	2214	3		6,64
3	12	1734	10		17,34
4	12	4721	17		80,26
5	12	2185	11		24,04
6	12	2373	5		11,87
7	8	1510	21	31,71	
8	8	3070	23	70,61	
Długość całkowita wg średnic			[m]	102,4	156,4
Masa 1mb pręta			[kg/mb]	0,395	0,888
Masa prętów wg średnic			[kg]	40,4	138,9
Masa prętów wg gatunków stali			[kg]	179,3	
Masa całkowita			[kg]	180	

Beton C30/37 (B37)
Stal RB500W
Otulina c_{nom} =15+5=20 mm

PRACOWNIA PROJEKTOWA PIOTR WIERCZYŃSKI
ul. Langiewicza 20, 81-737 Sopot
e-mail: pwierczynski@gmail.com

INWESTYCJA: Budynek opieki zdrowotnej - „Dzienny Ośrodek Opieki Wytchnieniowej dla dzieci i młodzieży w wieku 0-25 lat" ul. Harcerska 4, dz. nr 695,696,707 Gdynia			DATA: 02.2021
PROJEKTOWAŁ: mgr inż. Piotr Wierczyński	NR UPRAWNIEŃ BUDOWLANYCH: upr. POM/0116/POOK/10 specjalność konstrukcyjna bez ograniczeń	PODPIS:	SKALA 1:50
SPRAWDZIŁ: mgr inż. Marcin Klinkosz	NR UPRAWNIEŃ BUDOWLANYCH: upr. POM/0215/POOK/07 specjalność konstrukcyjna bez ograniczeń	PODPIS:	BRANŻA: KONSTRUKCJA
NAZWA RYSUNKU: PIWNICA- ELEMENTY KONSTRUKCYJNE			NR RYSUNKU K-1.7